DRUCKSYSTEME
Janz & Raschke GmbH

Bedienungsanleitung / Handbuch / Datenblatt

Sie benötigen einen Reparaturservice für Ihren Etikettendrucker

oder suchen eine leicht zu bedienende Etikettensoftware?

Wir helfen Ihnen gerne weiter.

Ihr Partner für industrielle Kennzeichnungslösungen

Drucksysteme Janz & Raschke GmbH
Röntgenstraße 1
D-22335 Hamburg
Telefon +49(0)40 – 840 509 0
Telefax +49(0)40 – 840 509 29

kontakt@jrdrucksysteme.de
www.jrdrucksysteme.de

DRUCKSYSTEME
Janz & Raschke GmbH

Bedienungsanleitung / Handbuch / Datenblatt

Maßgeschneiderte Lösungen für den Etikettendruck und die Warenkennzeichnung

Seit unserer Gründung im Jahr 1997, sind wir erfolgreich als Partner namhafter Hersteller und als Systemintegrator im Bereich der industriellen Kennzeichnung tätig.

Unser Motto lautet:

So flexibel wie möglich und so maßgeschneidert wie nötig.

Ich stehe mit meinem Namen für eine persönliche und kompetente Beratung. Wir hören Ihnen zu und stellen mit Ihnen eine Lösung zusammen, die Ihren individuellen Anforderungen entspricht. Für Sie entwickeln unsere erfahrenen Techniker und Ingenieure neben Etikettiermaschinen, maßgeschneiderte Komplettlösungen inklusive Produkthandling, Automatisierungstechnik und Softwarelösung mit Anbindung an Ihr Warenwirtschaftssystem.

Ich freue mich von Ihnen zu hören.

Bis dahin grüßt Sie

Jörn Janz

Hier finden Sie Ihren Ansprechpartner:

http://www.jrdrucksysteme.de/kontakt/

NOVEXX SOLUTIONS

ERSATZTEILKATALOG

XLP 60x

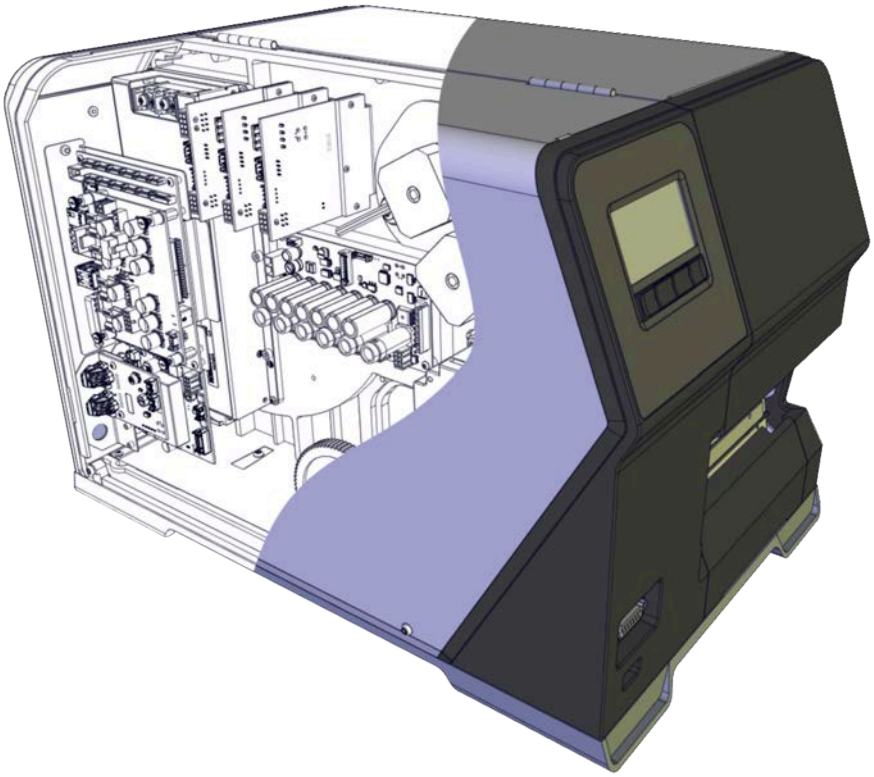

Ausgabe 5 - 8/2022

Inhalt

Teiledarstellung und Bestellung -3
- Bestellhinweise -3

Ersatzteile -4
- Gehäuseteile -4
- Material-Abroller -5
- Folientransport -7
  - Foliendorne -7
  - Folienwalze -8
- Druckmodul -9
  - Antrieb Druckwalzen -9
  - Druckkopfschwinge/-andruckhebel -10
  - Druckkopf & Kopfhebemechanik -11
  - Etikettensensor -12
  - Materialführung -13
- Elektronik -14
  - Platinen -14
  - Kabel und Elektrik -16

Optionen -18
- Spender/Aufwickler -18

Anhang -20
- Kleine Normteile -20

Teiledarstellung und Bestellung

BESTELLHINWEISE

Ersatzteile bestellen

Zu jedem Ersatzteil ist an Hand der Positionsnummer die zugehörige Bestellnummer und Bezeichnung festzustellen. Bitte beachten Sie, dass einige Teile nicht für alle Bauarten geeignet sind. In der Spalte „Bemerkung“ ist vermerkt, welche Teile zu welcher Bauart gehören. Stückzahl für jedes Ersatzteil ist grundsätzlich 1, sofern bei der Bestellung nicht mehr angegeben wird.

Bitte geben Sie bei der Bestellung die *vollständige Bestellnummer* mit *Bezeichnung* und *Stückzahl* an. Nur dann ist eine schnelle und fehlerfreie Auslieferung der gewünschten Ersatzteile möglich.

Richten Sie Ihre Bestellungen bitte an Ihren NOVEXX Solutions -Vertriebspartner.

Urheberrecht

Alle Rechte an diesem Ersatzteilkatalog liegen bei NOVEXX Solutions. Wiedergabe, Nachdruck oder alle anderen Vervielfältigungen, auch von Teilen des Dokuments, sind nur mit schriftlicher Genehmigung gestattet. Dritten Personen, insbesondere Wettbewerbern, dürfen Informationen aus diesem Katalog nicht zugänglich gemacht werden.

Verfügbarkeit von Ersatzteilen

Jedes Ersatzteil ist einer von vier Kategorien zugeordnet, die den voraussichtlichen Bedarf an diesem Teil widerspiegeln. Für jede der Kategorien ist in der Ersatzteiltabelle eine Spalte vorgesehen. Wenn das Ersatzteil in die entsprechende Kategorie fällt, ist in der Spalte ein „X“ zu finden.

Kat.	Kürzel	Bedeutung
1	VT	Verschleißteil
2	EET	Empfohlenes Ersatzteil
3	ET	Ersatzteil
4	--	Ersatzteil auf Anfrage

Ersatzteile

GEHÄUSETEILE

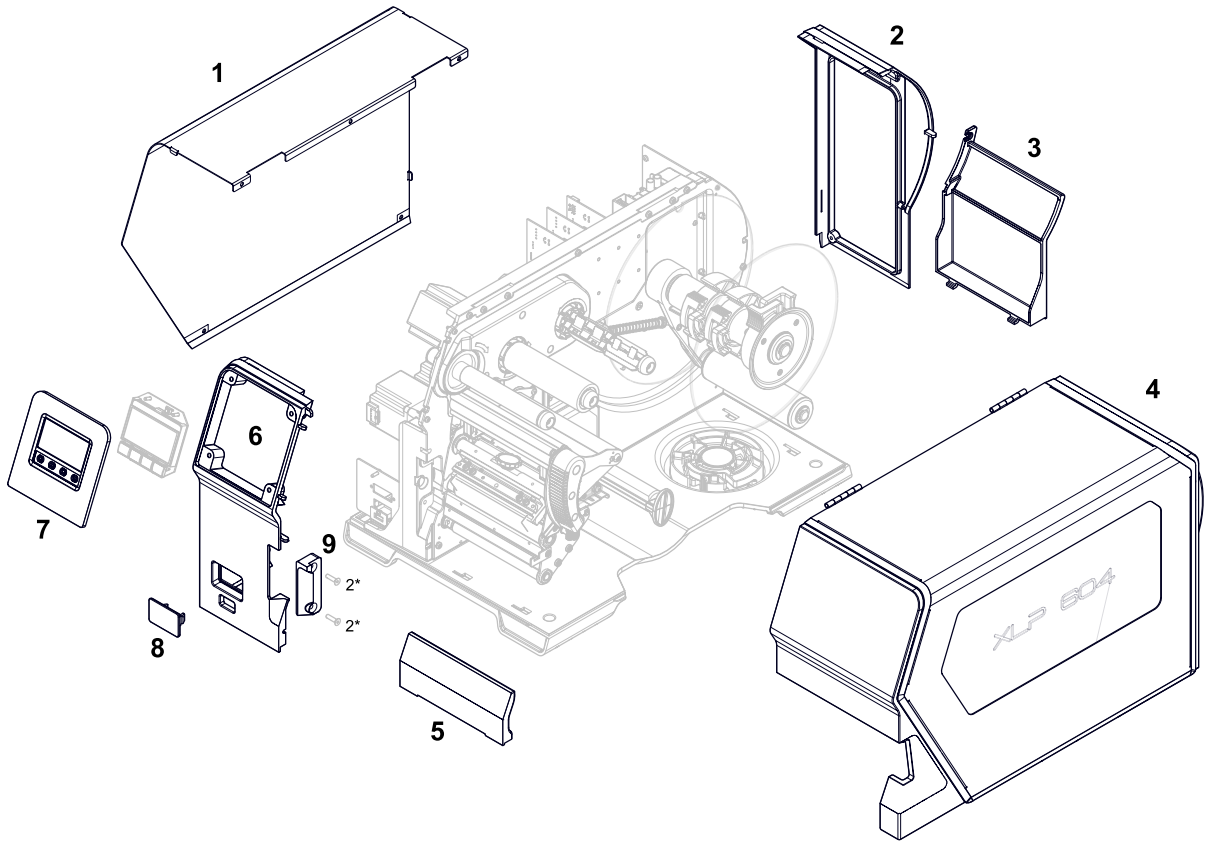

Pos	Bezeichnung	Artikelnr.	ET	EET	VT	Bemerkung
1	Rückhaube	N102996	X			
2	Schnittstellenrahmen	N102982	X			
3	Gehäuseteil hinten	N102981 N102987	X			XLP 604 XLP 605/606
4	Fronthaube ZSB	N103079 N103162	X			XLP 604 XLP 605/606
5	Gehäuse unten	N102977 N102986	X			XLP 604 XLP 605/606
6	Frontblende	N102979	X			
7	Displayblende	N102984	X			
8	Kunststoffstopfen	N103204	X			
9	Deckel	N102980	X			

*) Siehe Liste Kleine Normteile auf Seite 20.

MATERIAL-ABROLLER

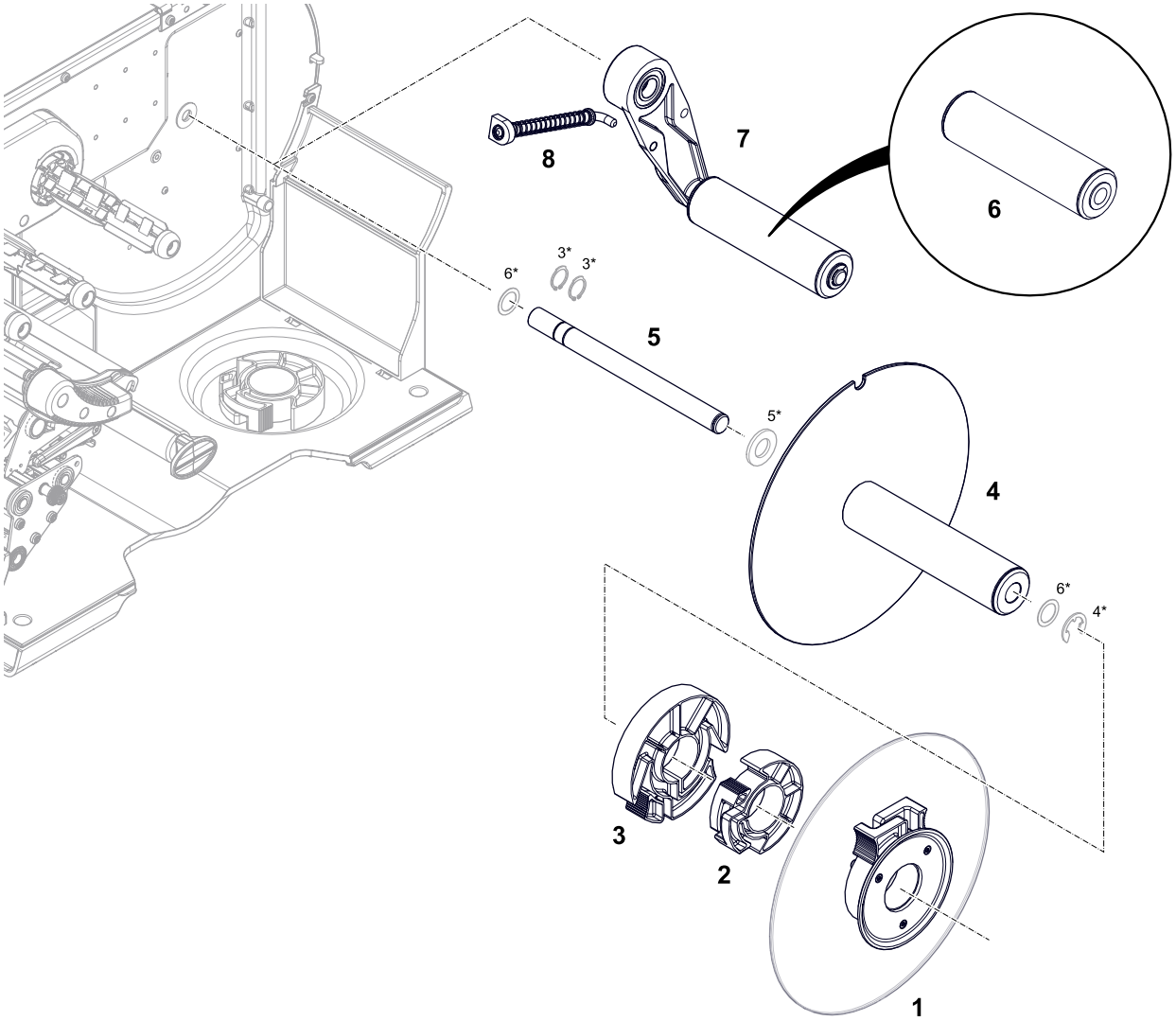

Pos	Bezeichnung	Artikelnr.	ET	EET	VT	Bemerkung
1	Führungsscheibe	N102976	X			
2	Adapterring 3“	N102959	X			
3	Adapterring-Kit 4“	N103045	X			2 Stück
4	Kunststoffscheibe ZSB	N102946 N103241	X			XLP 604 XLP 605/606
5	Achse	N102949 N103201	X			XLP 604 XLP 605/606
6	Umlenkrolle ZSB	A5437 A2619	X			XLP 604 XLP 605/606
7	Tänzerarm ZSB	N102944 N102642	X			XLP 604 XLP 605/606

Pos	Bezeichnung	Artikelnr.	ET	EET	VT	Bemerkung
8	Federkit	N103518	X			Enthält auch das Lager im Tänzerarm

*) Siehe Liste Kleine Normteile auf Seite 20.

FOLIENTRANSPORT

Foliendorne

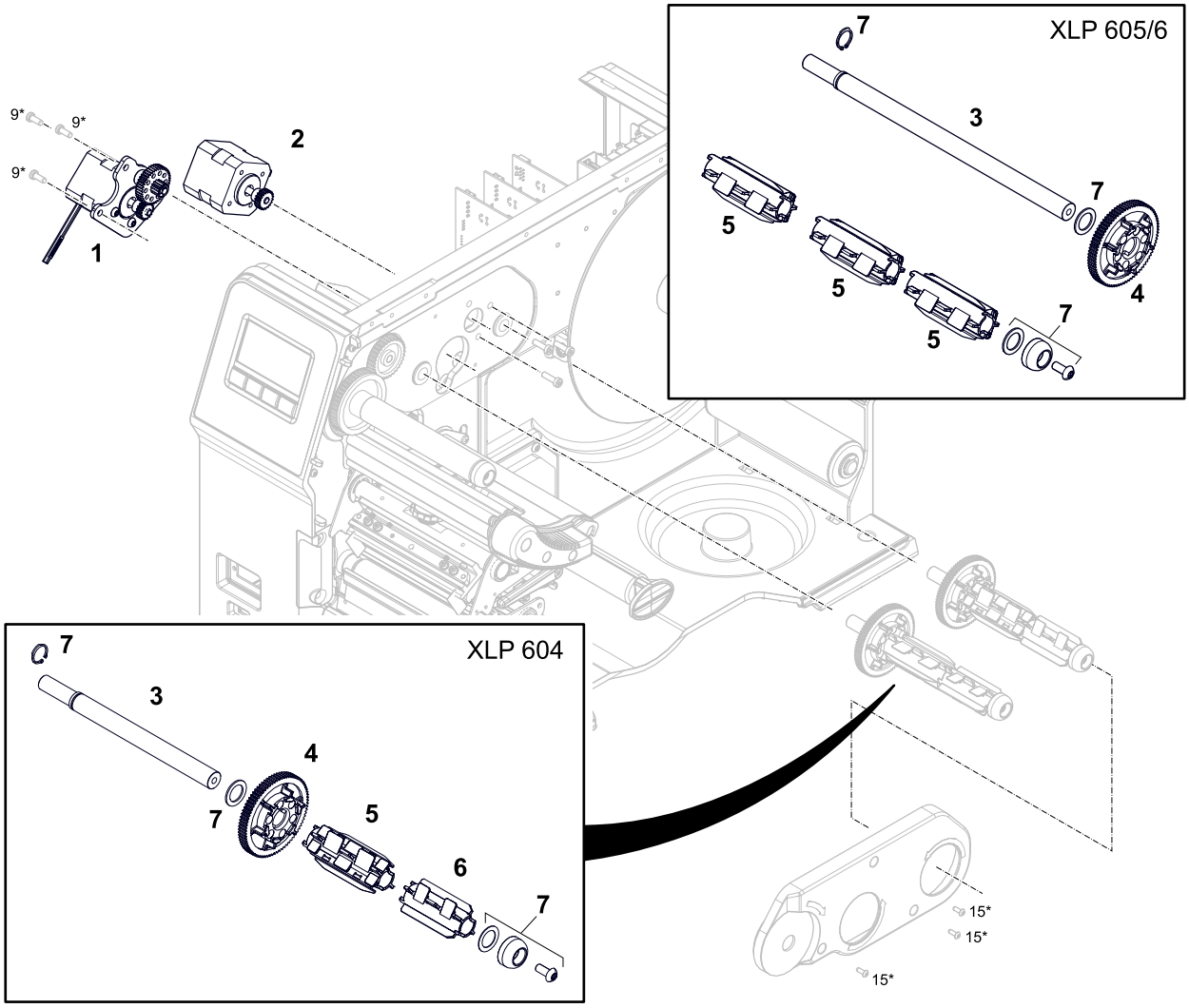

Pos	Bezeichnung	Artikelnr.	ET	EET	VT	Bemerkung
1	Antrieb ZSB	N102003	X			
2	Motor Folienabrollung ZSB	N102002	X			
3	Stahlachse	N101976 N102415	X			XLP 604 XLP 605/606
4	Zahnrad	N101419	X			
5	Kunststoffadapter innen ZSB	N100019	X	X	X	
6	Kunststoffadapter außen	N100003	X	X	X	
7	Kleinteilekit	N102149	X			

*) Siehe Liste Kleine Normteile auf Seite 20.

Folienwalze

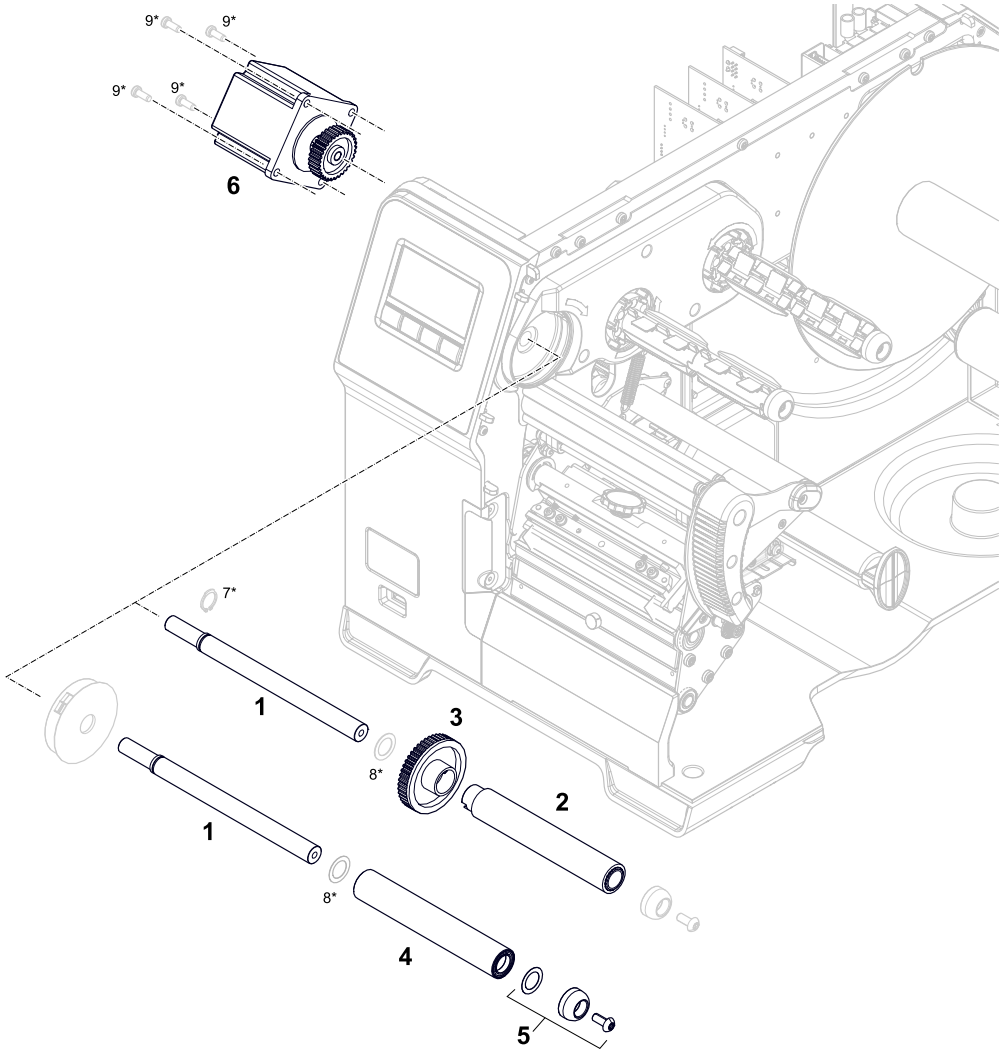

Pos	Bezeichnung	Artikelnr.	ET	EET	VT	Bemerkung
1	Stahlachse	N101981 N102414	X			XLP 604 XLP 605/606
2	Rohr mit Beschichtung ZSB	N102564 N102604	X			XLP 604 XLP 605/606 Nur in Maschinen mit opt. Folienspar-Funktion
3	Zahnrad Folienantrieb	N102565	X			Nur in Maschinen mit opt. Folienspar-Funktion
4	Rolle ZSB	N102569 N102432	X			XLP 604 XLP 605/606
5	Kleinteilekit	N102149	X			
6	Schrittmotor ZSB	N103180	X			Nur in Maschinen mit opt. Folienspar-Funktion

*) Siehe Liste Kleine Normteile auf Seite 20.

DRUCKMODUL

Antrieb Druckwalzen

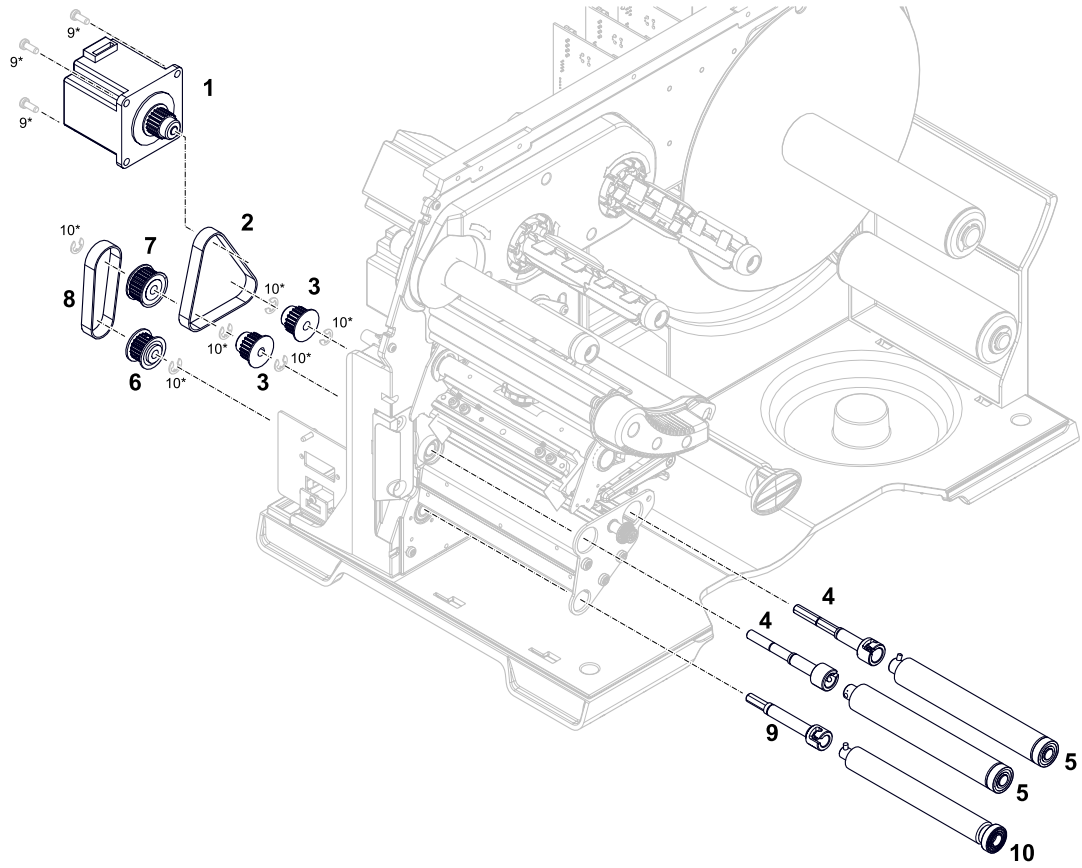

Pos	Bezeichnung	Artikelnr.	ET	EET	VT	Bemerkung
1	Vorschubmotor ZSB	A1005	X			
2	Zahnriemen	95931	X			210-3M-9
3	Zahnscheibe	98149	X			HTD-3M-20
4	Kupplung ZSB	N103027	X			für Walze Ø19
5	Silikonwalze ZSB	N101907 N102443	X			XLP 604 XLP 605/606 Ø19 mit Lager
6	Zahnscheibe ZSB	N103095	X			nur Spender
7	Zahnscheibe ZSB	N103094	X			
8	Zahnriemen	N103089	X			HTD 3M 159 09; nur Spender
9	Kupplung ZSB	N103090	X			nur Spender
10	Silikonwalze ZSB	N102997 N103455	X			XLP 604 XLP 605/606 nur Spender

*) Siehe Liste Kleine Normteile auf Seite 20.

Druckkopfschwinge/-andruckhebel

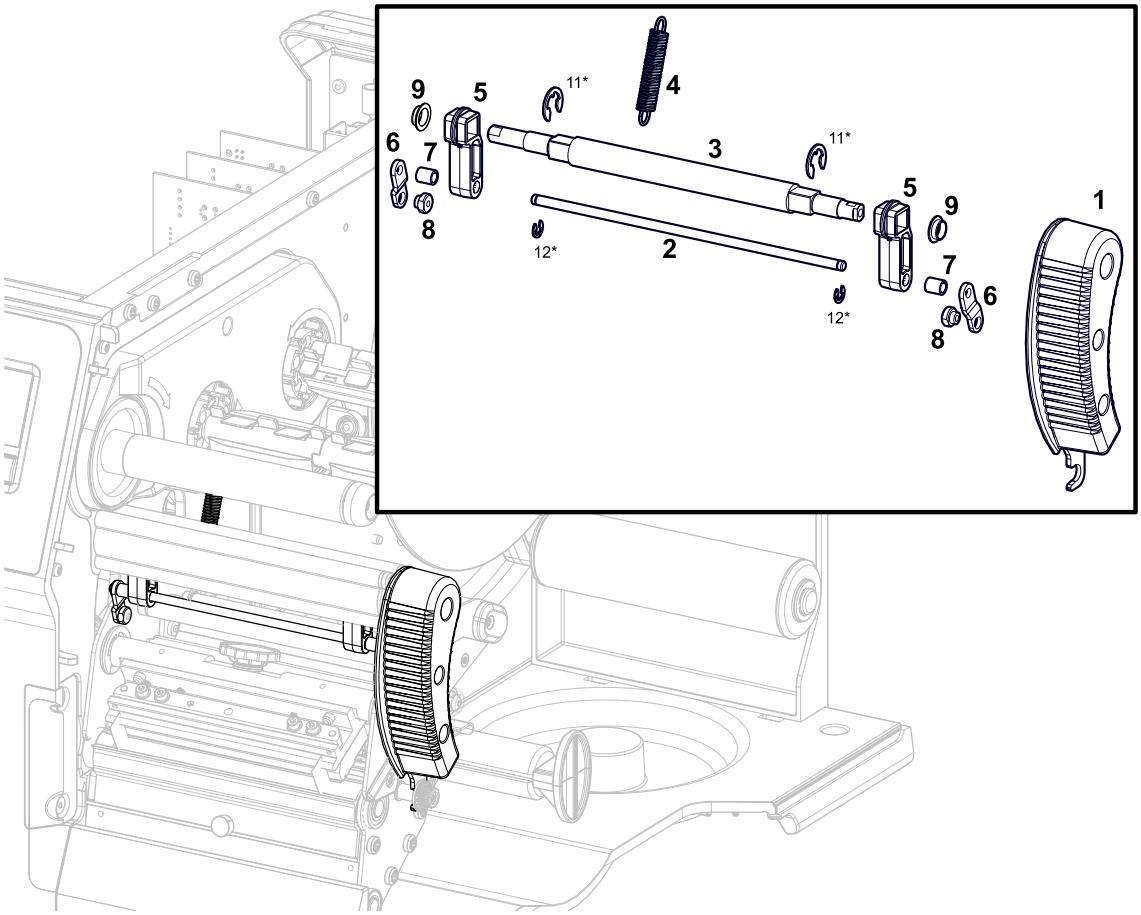

Pos	Bezeichnung	Artikelnr.	ET	EET	VT	Bemerkung
1	Hebel Schwinge ZSB	N101915	X			
2	Biegestab	N103351 N103388	X			XLP 604 XLP 605/606
3	Achse	N103278 N102422	X			XLP 604 XLP 605/606
4	Zugfeder	A7889	X			
5	Exzenter	N103353	X			
6	Schubblech	N103355	X			
7	Distanzring	N103365	X			
8	Bolzen	N103360	X			
9	Igus Buchse	N101942	X			

*) Siehe Liste Kleine Normteile auf Seite 20.

Druckkopf & Kopfhebemechanik

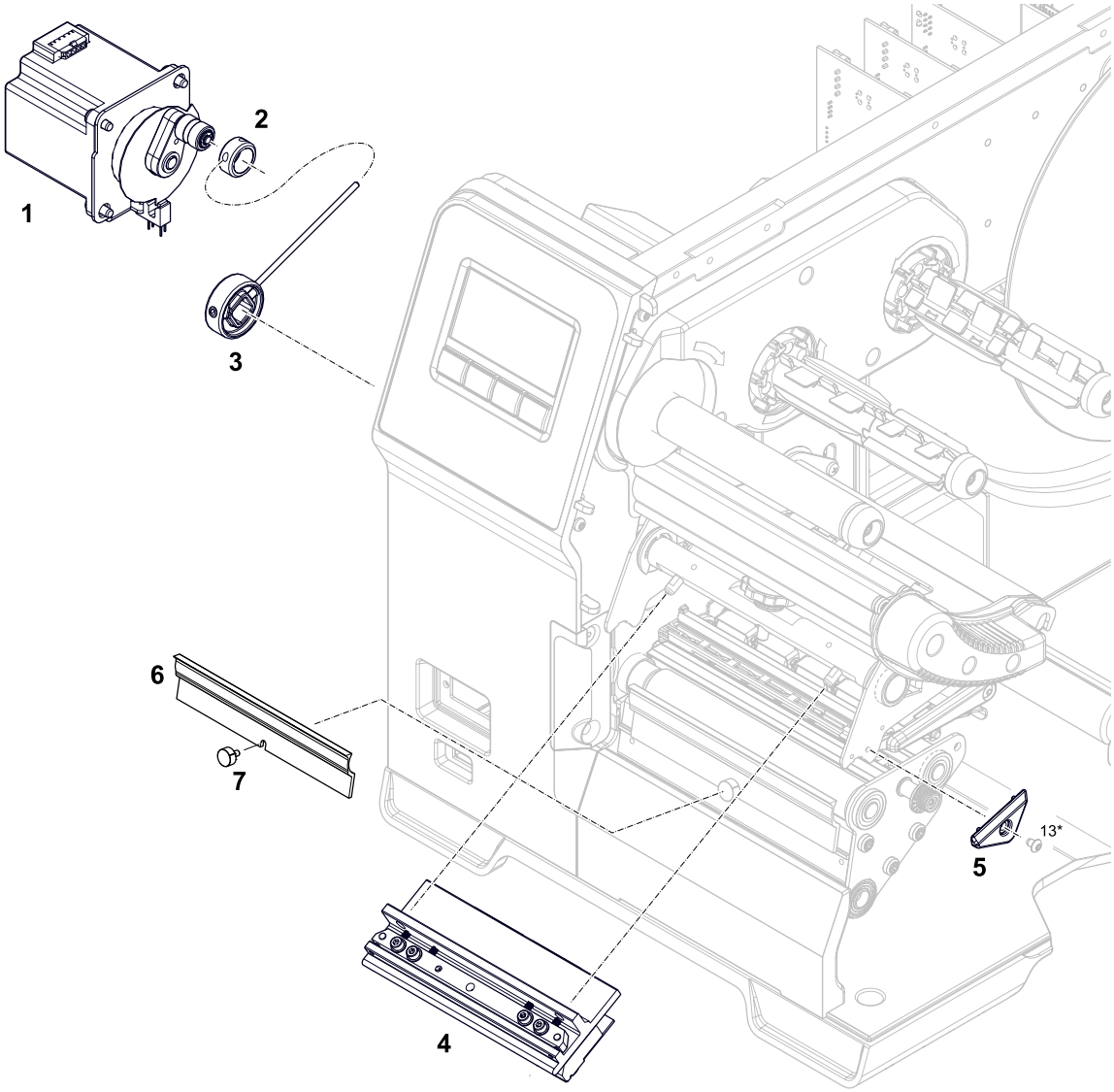

Pos	Bezeichnung	Artikelnr.	ET	EET	VT	Bemerkung
1	Kopflift-Motor ZSB	N103037	X			
2	Kunststoffring	N101950	X			
3	Kopflift-Ring ZSB	N103087	X			
4	Druckkopf ZSB	N102006 N102397 N102391	X			XLP 604 XLP 605 XLP 606
5	Kantenschutz	N102800	X			
6	Abreißkante	N103153 N103470	X			XLP 604 XLP 605/606
7	Rändelschraube	A6584	X			

*) Siehe Liste Kleine Normteile auf Seite 20.

Etikettensensor

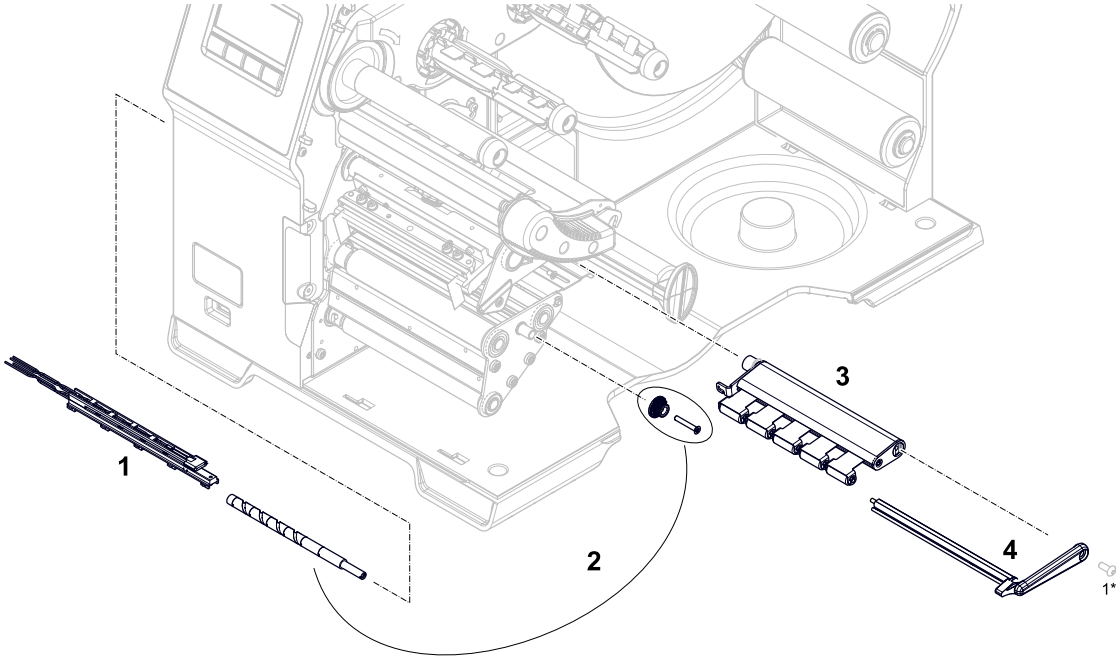

Pos	Bezeichnung	Artikelnr.	ET	EET	VT	Bemerkung
1	Etikettensensor-Gabel	N101461 N103533	X			Stanzen-Lichtschranke (Std.) Stanzen- und Reflex-Lichtschranke (Opt.)
2	Spindelkit	N102152 N102787	X			XLP 604 XLP 605/606 Spindel + Drehknopf + Schraube
3	Al-Profil Materialandruck ZSB	N102042 N102485	X			XLP 604 XLP 605/606
4	Führungsprofil ZSB	N102154 N102788	X			XLP 604 XLP 605/606

*) Siehe Liste Kleine Normteile auf Seite 20.

Materialführung

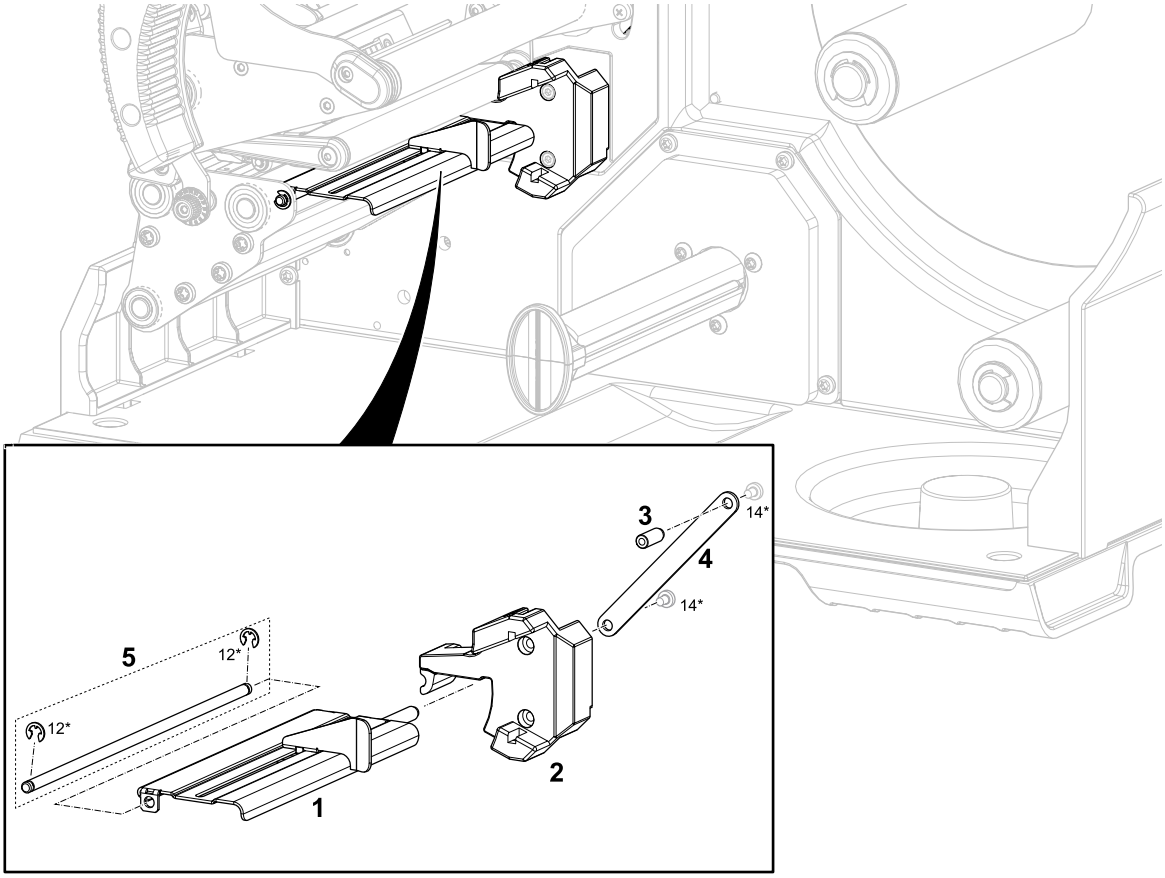

Pos	Bezeichnung	Artikelnr.	ET	EET	VT	Bemerkung
1	Materialführung ZSB	N103078 N103177	X			XLP 604 XLP 605/606
2	Materialführung innen ZSB	N103036	X			
3	Stahlbolzen	N103076	X			
4	Stahlleiste	N103018	X			
5	Achsen-Kit	N103788 N103789	X			XLP 604 XLP 605/606

*) Siehe Liste Kleine Normteile auf Seite 20.

ELEKTRONIK

Platinen

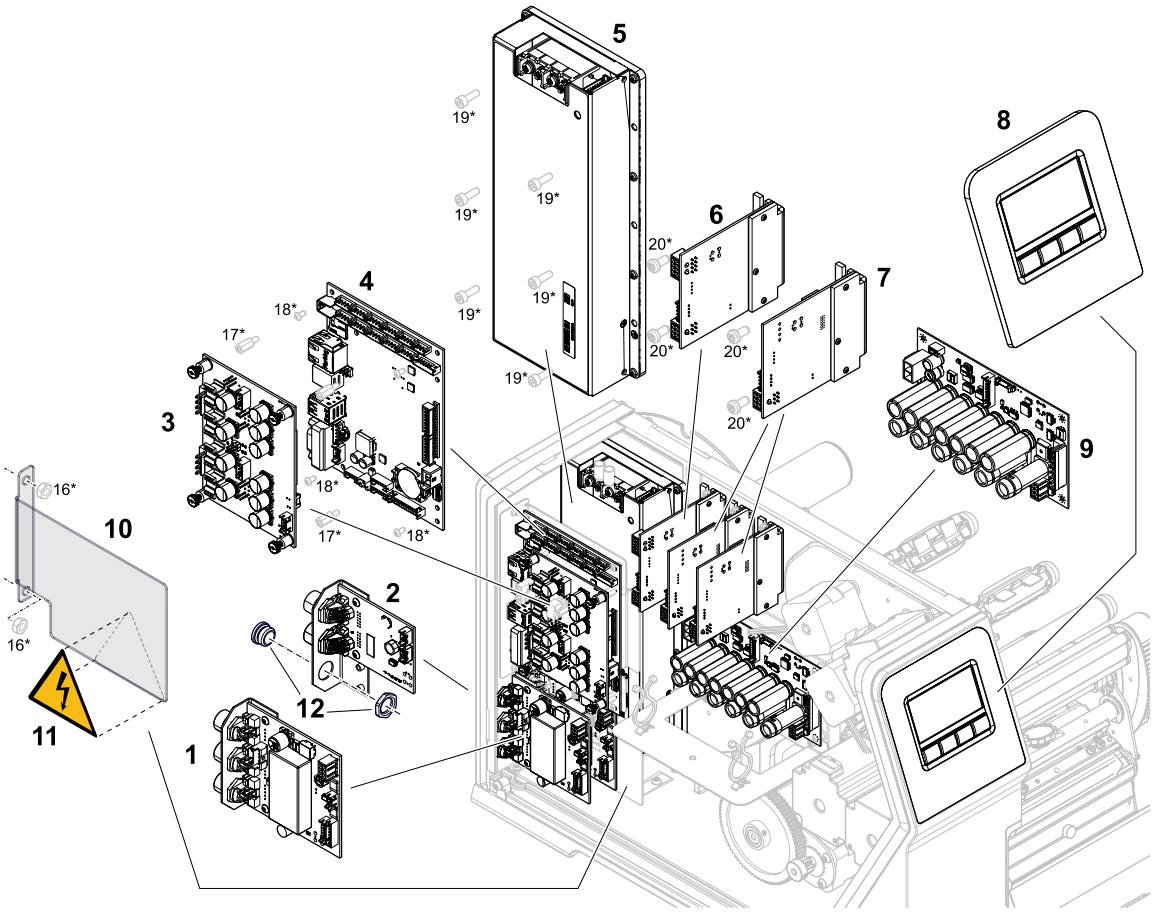

Pos	Bezeichnung	Artikelnr.	ET	EET	VT	Bemerkung
1	BasicIO-Platine	N101381	X			
2	8IO-Platine	N101382	X			
3	4-fach Motorendstufenplatine	N101377	X			
4	CPU-Platine	N101605	X			mit Halteblech
5	Netzteil	N101247	X			
6	Endstufen-Platine BLDC-Motor	N101378	X			
7	Endsutufen-Platine Schrittmotor	N101379	X			
8	Bedienfeld monochrom ZSB	N103081	X			
9	Verteiler-Platine	N101239	X			
10	Kunststoffplatte	N103330	X			
11	Warnaufkleber elektrische Spannung	N103776	X			

Pos	Bezeichnung	Artikelnr.	ET	EET	VT	Bemerkung
12	Blindstopfen-Kit	N103866	X			Ein Blindstopfen mit O-Ring und Mutter

*) Siehe Liste Kleine Normteile auf Seite 20.

NOVEXX SOLUTIONS

Kabel und Elektrik

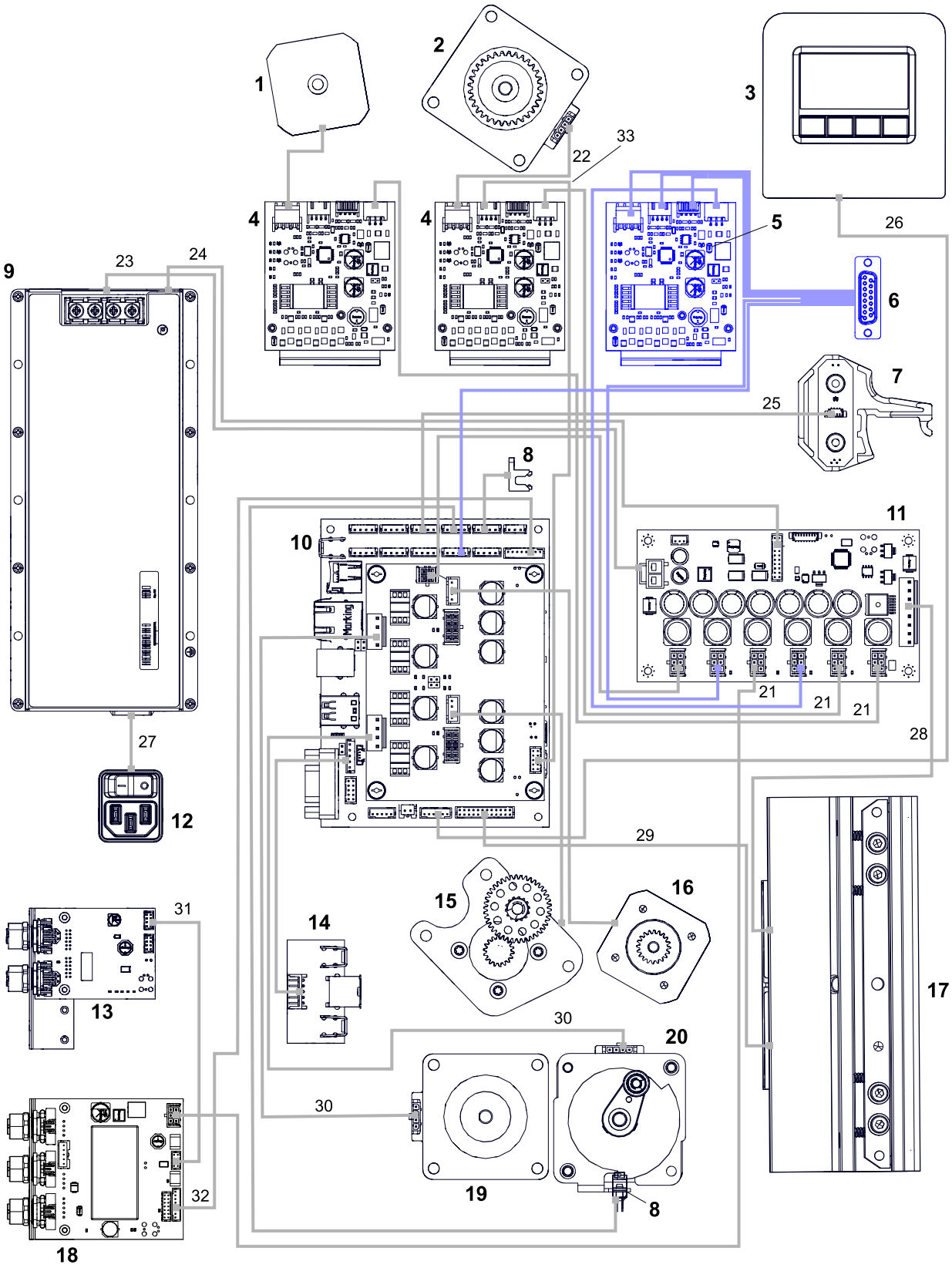

Pos	Bezeichnung	Artikelnr.	ET	EET	VT	Bemerkung
1	Schrittmotor	N101420	X	X		
2	Schrittmotor ZSB	N103180	X			
3	Bedienfeld monochrom ZSB	N103081	X			
4	Endstufen-Platine Schrittmotor	N101379	X			
5	Endstufen-Platine BLDC-Motor	N101378	X			
6	Peripherie-Kabelbaum	N103098	X			
7	Materialführung innen ZSB	N103036	X			
8	Gabellichtschranke	N102689	X			
9	Netzteil	N101247	X			
10	CPU-Platine	N101605	X			
11	Verteiler-Platine	N101239	X			
12	Netzeingangsbuchse mit Schalter	N101468	X			
13	8IO-Platine	N101382	X			
14	USB-Platine	N102786	X			
15	Antrieb ZSB	N102003	X			Folien-Aufwickler
16	Motor Folienabrollung ZSB	N102002	X			Folien-Abwickler
17	Druckkopf ZSB	N102006 N102397 N102391	X			XLP 604 XLP 605 XLP 606
18	BasicIO-Platine	N101381	X			
19	Vorschubmotor ZSB	A1005	X			
20	Kopflift-Motor ZSB	N103037	X			
21	CAN-Bus-Kabel	N101806	X			
22	Motorkabel	N103211	X			
23	Kabel Netzteil zu Verteiler-Platine	N101802	x			
24	Kabel Netzteil zu CPU	N101803	X			
25	Verbindungskabel	N102769	X			
26	Bedienfeld-Anschlusskabel	A6801	X			
27	Netzkabel	N103244	X			
28/29	Druckkopfkabel	N101827	X			
30	Motorkabel Schrittmotor	N103211	X			
31	Verbindungskabel BasicIO- zu 8IO-Platine	N101810	X			
32	Signalkabel BasicIO zu CPU	N101811	X			
33	Kabel	N102768	X			CLK2/DIR2 Steppertreiber

Optionen

SPENDER/AUFWICKLER

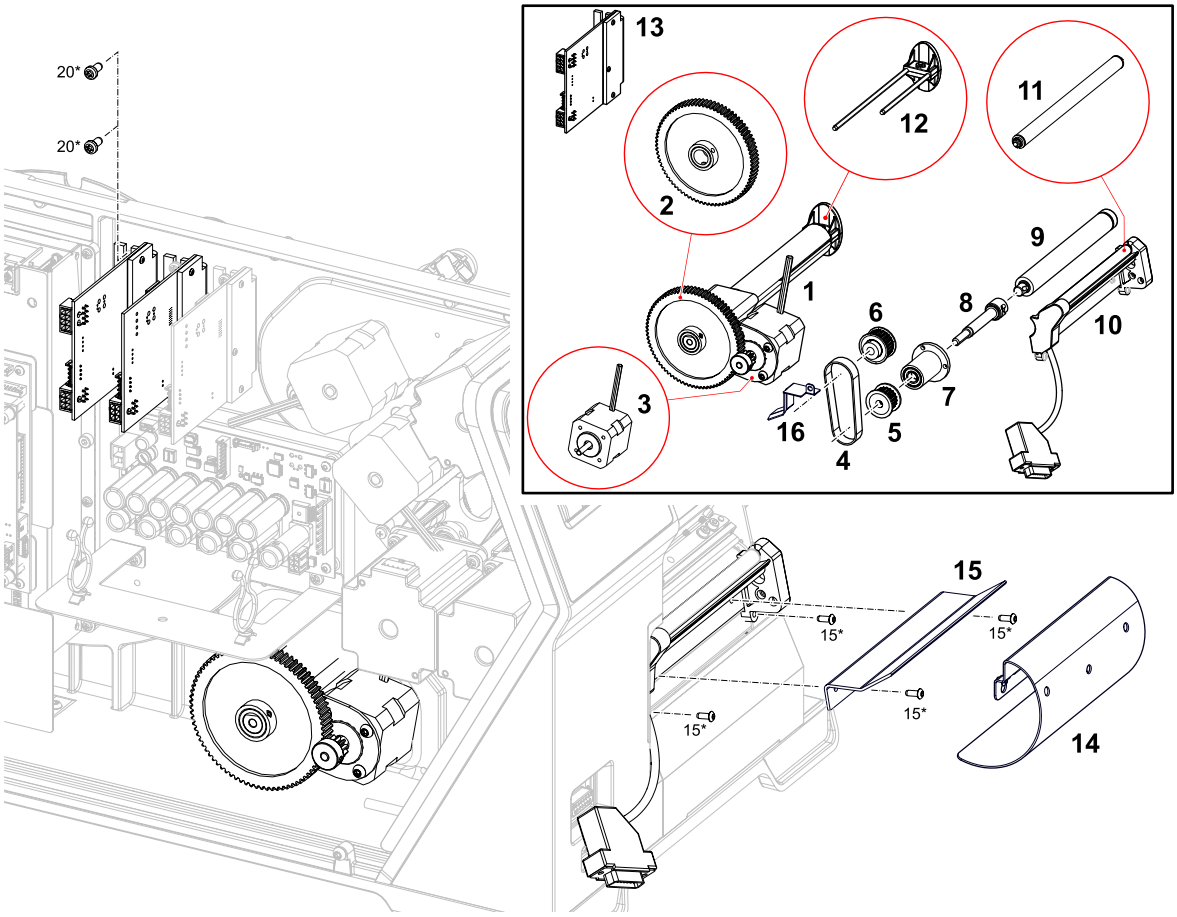

Pos	Bezeichnung	Artikelnr.	ET	EET	VT	Bemerkung
1	Aufwickler ZSB	N103012 N103025	X			XLP 604 XLP 605/606
2	Zahnrad ZSB	N103011	X			
3	Schrittmotor	N101420	X	X		
4	Zahnriemen	N103089	X			
5	Zahnscheibe ZSB	N103095	X			
6	Zahnscheibe ZSB	N103094	X			
7	Lagerflansch ZSB	N103093	X			
8	Kupplung ZSB	N103090	X			
9	EPDM-Walze ZSB	N102997 N103455	X			XLP 604 XLP 605/606
10	Spendekante M mit Rolle ZSB	N103173 N103478	X			XLP 604 XLP 605/606

Pos	Bezeichnung	Artikelnr.	ET	EET	VT	Bemerkung
11	Spenderolle ZSB	N103168 N103471	X			XLP 604 XLP 605/606
12	Spange ZSB	A100525 A101788	X			XLP 604 XLP 605/606
13	Endstufenplatine BLDC-Motor	N101378	X	X		
14	Umlenkblech	N103467 N103468	X			XLP 604 XLP 605/606
15	Spendekante Typ A	N103088 N103910	X			XLP 604 XLP 605/606
16	Schutzblech	N103922	X			

*) Siehe Liste Kleine Normteile auf Seite 20.

Anhang

KLEINE NORMTEILE

Pos	Bezeichnung	
1	Flachkopfschraube mit Innensechskant DIN 7380 - M4x10 - A2	
2	Senkschraube mit Innensechskant DIN 7991- M4x16 - 8.8	
3	Sicherungsring für Wellen DIN 471 - 15x1	
4	Sicherungsscheibe für Welle DIN 6799 - 12	
5	Scheibe DIN 125A - M14 - 200HV	
6	Passscheibe DIN 988 15x21x0,5 - A2	
7	Sicherungsring für Wellen DIN 471 - FST - A12	
8	Passscheibe DIN 988 12x18x0,5	
9	Zylinderschraube SN4850TX - M4x10 - 8.8	
10	Sicherungsscheibe für Welle DIN 6799 - 5	
11	Sicherungsscheibe für Welle DIN 6799 - 7	
12	Sicherungsscheibe für Welle DIN 6799 - 3,2 A2K	
13	Torx-Schraube SN 6404 - M3x4	
14	Flachkopfschraube mit Kreuzschlitz DIN 7985 - M3x4 - 4.8	
15	Torx-Schraube SN 6404 - M3x8 (ähnl. ISO 14583)	
16	Sechskant-Mutter DIN 934 / ISO 4032 - M4 - A2K	
17	Sechskant-Abstandsbolzen H1202 - M3x10	
18	Torx-Schraube SN 6404 - M3x6	
19	Zylinderschraube mit Innensechskant DIN 912 - M4x12 - A2K	
20	Zylinderschraube SN4850TX - M4x8	

Telefon: +49-8165-925-0 | www.novexx.com

Novexx Solutions GmbH
Ohmstraße 3
85386 Eching