DRUCKSYSTEME
Janz & Raschke GmbH

Bedienungsanleitung / Handbuch / Datenblatt

Sie benötigen einen Reparaturservice für Ihren Etikettendrucker

oder suchen eine leicht zu bedienende Etikettensoftware?

Wir helfen Ihnen gerne weiter.

Ihr Partner für industrielle Kennzeichnungslösungen

Drucksysteme Janz & Raschke GmbH
Röntgenstraße 1
D-22335 Hamburg
Telefon +49(0)40 – 840 509 0
Telefax +49(0)40 – 840 509 29

kontakt@jrdrucksysteme.de
www.jrdrucksysteme.de

DRUCKSYSTEME
Janz & Raschke GmbH

Bedienungsanleitung / Handbuch / Datenblatt

Maßgeschneiderte Lösungen für den Etikettendruck und die Warenkennzeichnung

Seit unserer Gründung im Jahr 1997, sind wir erfolgreich als Partner namhafter Hersteller und als Systemintegrator im Bereich der industriellen Kennzeichnung tätig.

Unser Motto lautet:

So flexibel wie möglich und so maßgeschneidert wie nötig.

Ich stehe mit meinem Namen für eine persönliche und kompetente Beratung. Wir hören Ihnen zu und stellen mit Ihnen eine Lösung zusammen, die Ihren individuellen Anforderungen entspricht. Für Sie entwickeln unsere erfahrenen Techniker und Ingenieure neben Etikettiermaschinen, maßgeschneiderte Komplettlösungen inklusive Produkthandling, Automatisierungstechnik und Softwarelösung mit Anbindung an Ihr Warenwirtschaftssystem.

Ich freue mich von Ihnen zu hören.

Bis dahin grüßt Sie

Jörn Janz

Hier finden Sie Ihren Ansprechpartner:

http://www.jrdrucksysteme.de/kontakt/

NOVEXX SOLUTIONS

ERSATZTEILKATALOG

ALS 20x/256/272

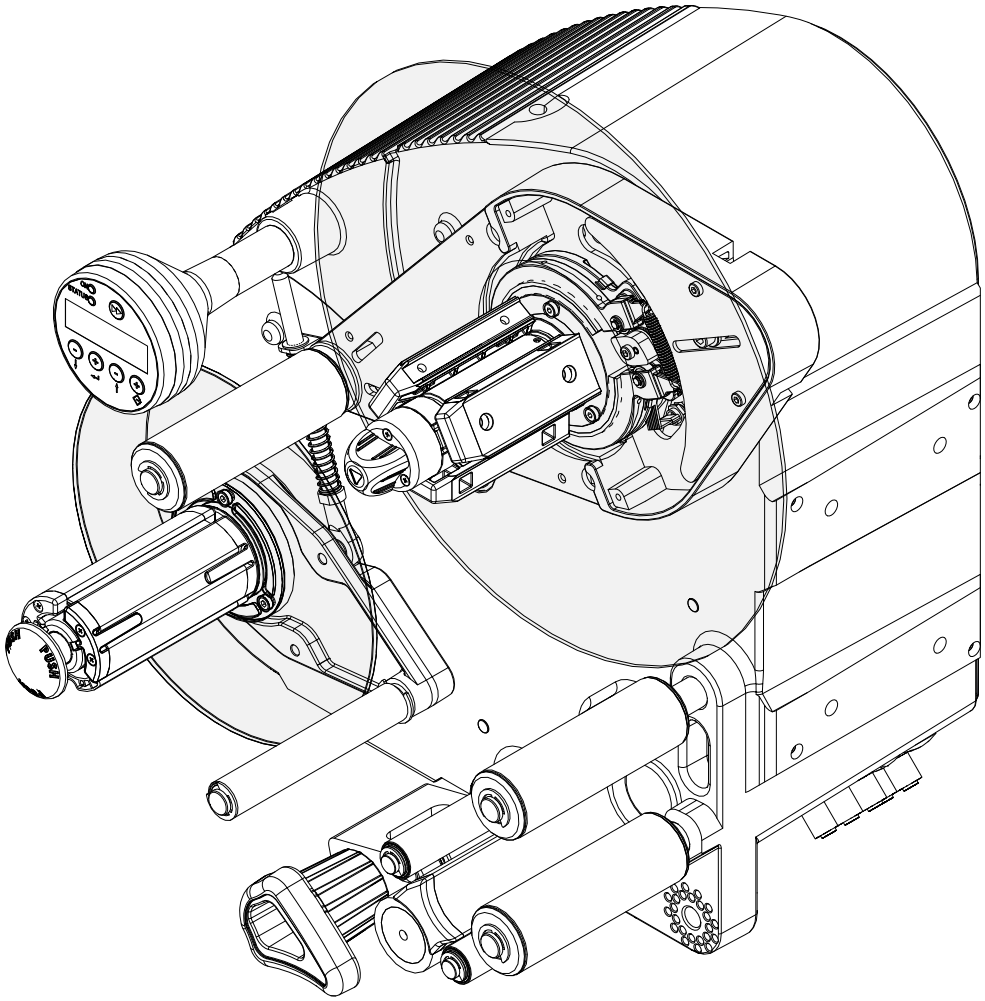

Ausgabe 9 - 6/2018

Inhalt

Teiledarstellung und Bestellung -3
- Bestellhinweise -3

Ersatzteile -4
- Komplette Maschine -4
  - Vorderseite ALS 204/206 -4
  - Vorderseite ALS 256/209 -6
  - Vorderseite ALS 272 -8
  - Rückseite ALS 20x -10
  - Rückseite ALS 256/ALS 272 -12
  - Gehäuse Achsen Lager ALS 204/206 -14
  - Gehäuse Achsen Lager ALS 256/209 -16
  - Gehäuse Achsen Lager ALS 272 -18
- Aufwicklung -19
  - Spreizkern -19
  - Hebel (Aufwickler) -21
  - Andruckrolle ALS 20x/256 -22
  - Andruckrolle ALS 272 -23
- Abwicklung -24
  - Spreizkern ALS 204/272 -24
  - Spreizkern ALS 206/256 -25
  - Spreizkern ALS 209 -26
  - Bremse / Tänzerarm -28
  - Bremse -30
  - Hebel (Abwickler) -31
- Elektronik -32
  - Bedienteil -32
  - Platinenhalter -33
  - Kabel & Platinen -34
- Anhang -36
  - Inhalt Kleinteilekits -36

Teiledarstellung und Bestellung

BESTELLHINWEISE

Ersatzteile bestellen

Zu jedem Ersatzteil ist an Hand der Positionsnummer die zugehörige Bestellnummer und Bezeichnung festzustellen. Bitte beachten Sie, dass einige Teile nicht für alle Bauarten geeignet sind. In der Spalte „Bemerkung“ ist vermerkt, welche Teile zu welcher Bauart gehören. Stückzahl für jedes Ersatzteil ist grundsätzlich 1, sofern bei der Bestellung nicht mehr angegeben wird.

Bitte geben Sie bei der Bestellung die *vollständige Bestellnummer* mit *Bezeichnung* und *Stückzahl* an. Nur dann ist eine schnelle und fehlerfreie Auslieferung der gewünschten Ersatzteile möglich.

Richten Sie Ihre Bestellungen bitte an Ihren NOVEXX Solutions -Vertriebspartner.

Abbildungen (RH/LH)

Falls es von der betreffenden Maschine sowohl RH- als auch LH-Ausführungen gibt, zeigen die Explosionsdarstellungen grundsätzlich die RH-Version.

Die Abbildungen sind für die Ausführung nicht verbindlich, Änderungen bleiben vorbehalten.

Urheberrecht

Alle Rechte an diesem Ersatzteilkatalog liegen bei NOVEXX Solutions. Wiedergabe, Nachdruck oder alle anderen Vervielfältigungen, auch von Teilen des Dokuments, sind nur mit schriftlicher Genehmigung gestattet. Dritten Personen, insbesondere Wettbewerbern, dürfen Informationen aus diesem Katalog nicht zugänglich gemacht werden.

Verfügbarkeit von Ersatzteilen

Jedes Ersatzteil ist einer von vier Kategorien zugeordnet, die den voraussichtlichen Bedarf an diesem Teil widerspiegeln. Für jede der Kategorien ist in der Ersatzteiltabelle eine Spalte vorgesehen. Wenn das Ersatzteil in die entsprechende Kategorie fällt, ist in der Spalte ein „X“ zu finden.

Kat.	Kürzel	Bedeutung
1	VT	Verschleißteil
2	EET	Empfohlenes Ersatzteil
3	ET	Ersatzteil
4	--	Ersatzteil auf Anfrage

Ersatzteile

KOMPLETTE MASCHINE

Vorderseite ALS 204/206

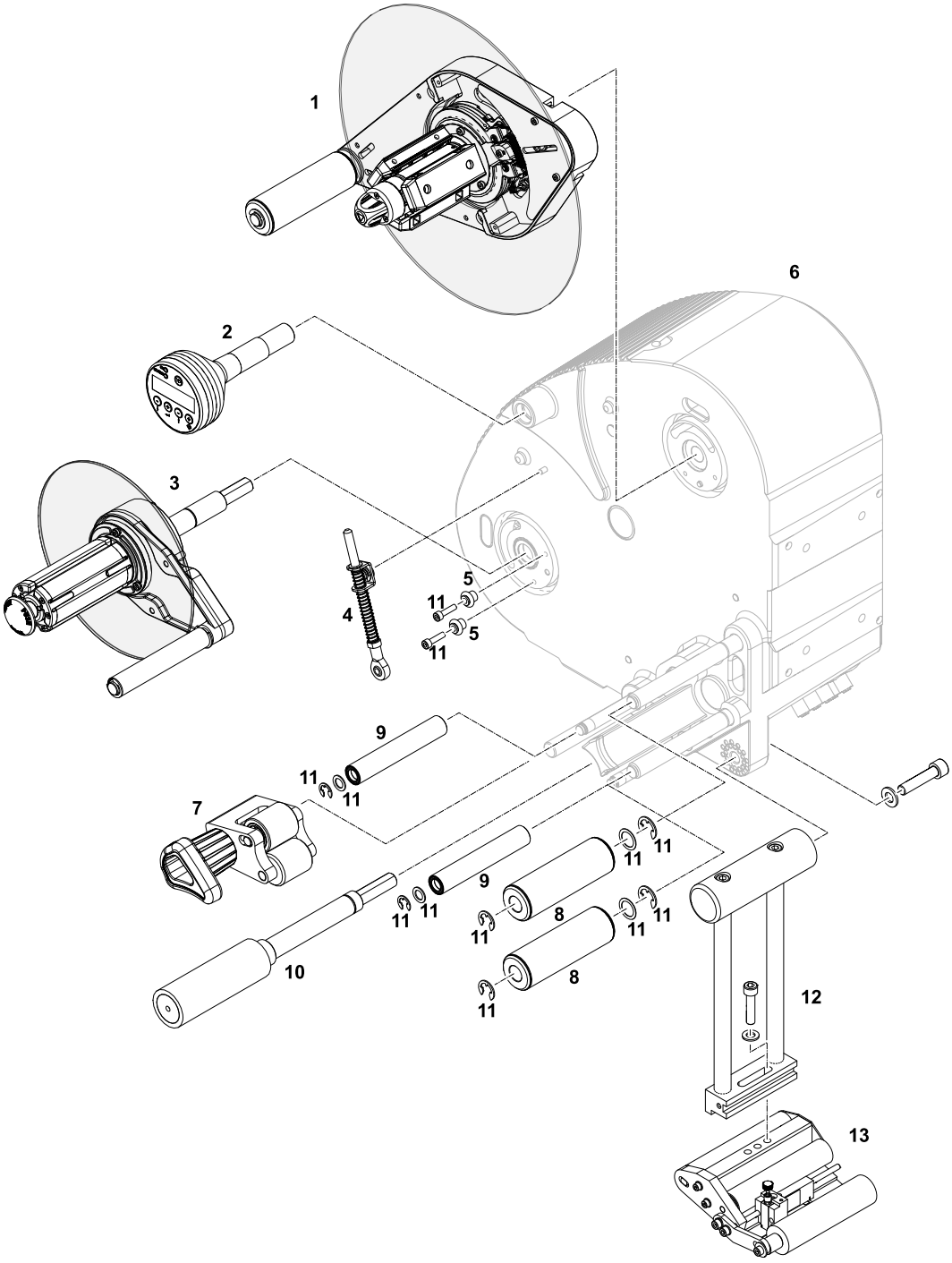

Pos	Bezeichnung	Artikelnr.	ET	EET	VT	Bemerkung
1	Abwickler 4 ZSB	A7585				für ALS 204 RH[1]
		A7586				für ALS 204 LH[1]
	Abwickler 6 ZSB	A7359				für ALS 206 RH[2]
		A7138				für ALS 206 LH[2]
2	Bedienteil ZSB					Siehe Kapitel „Bedienteil“ auf Seite 32
3	Aufwickler 4 ZSB	A7145				für ALS 204 Siehe Kapitel „Spreizkern“ auf Seite 19
	Aufwickler 6 ZSB	A6785				für ALS 206 Siehe Kapitel „Spreizkern“ auf Seite 19
4	Teilekit ALS 20x Komplett - Teil 1	A8125	X			
5	Stopp Achse ZSB	A7434	X	X		
6	Gehäuse ZSB					Siehe Kapitel „Gehäuse Achsen Lager ALS 204/206“ auf Seite 14
7	Andruckrolle ZSB	A6110	X			für RH; Siehe Kapitel „Andruckrolle ALS 20x/256“ auf Seite 22
		A6994	X			für LH; Siehe Kapitel „Andruckrolle ALS 20x/256“ auf Seite 22
8	Umlenkrolle 38-4 ZSB	A7029	X			für ALS 204; Innen-Ø: 16 mm
	Umlenkrolle 38-6 ZSB	A7001	X			für ALS 206; Innen-Ø: 16 mm
9	Umlenkrolle 20-4 ZSB	A9119	X			für ALS 204; Innen-Ø: 12 mm
	Umlenkrolle 20-6 ZSB	A8901	X			für ALS 206; Innen-Ø: 12 mm
10	Antriebswalze 4	A7448	X	X	X	für ALS 204
	Antriebswalze 6	A7449	X	X	X	für ALS 206
11	Kleinteilekit	A8092	X			Inhalt siehe A8092 auf Seite 36
12	Spendekantenhalter für L-Spendekante	A7398				für ALS 204 RH
		A7399				für ALS 204 LH
		A7400				für ALS 206 RH
		A7401				für ALS 206 LH
13	Spendekante					Siehe „ETK Optionen ALS/ALX“

[1] Lieferung ohne die abgebildete Stützscheibe; Stützscheibe siehe Kapitel „Bremse / Tänzerarm“ auf Seite 28; Einzelteile siehe Kapitel „Spreizkern ALS 204/272“ auf Seite 24

[2] Lieferung ohne die abgebildete Stützscheibe; Stützscheibe siehe Kapitel „Bremse / Tänzerarm“ auf Seite 28; Einzelteile siehe Kapitel „Spreizkern ALS 206/256“ auf Seite 25

Vorderseite ALS 256/209

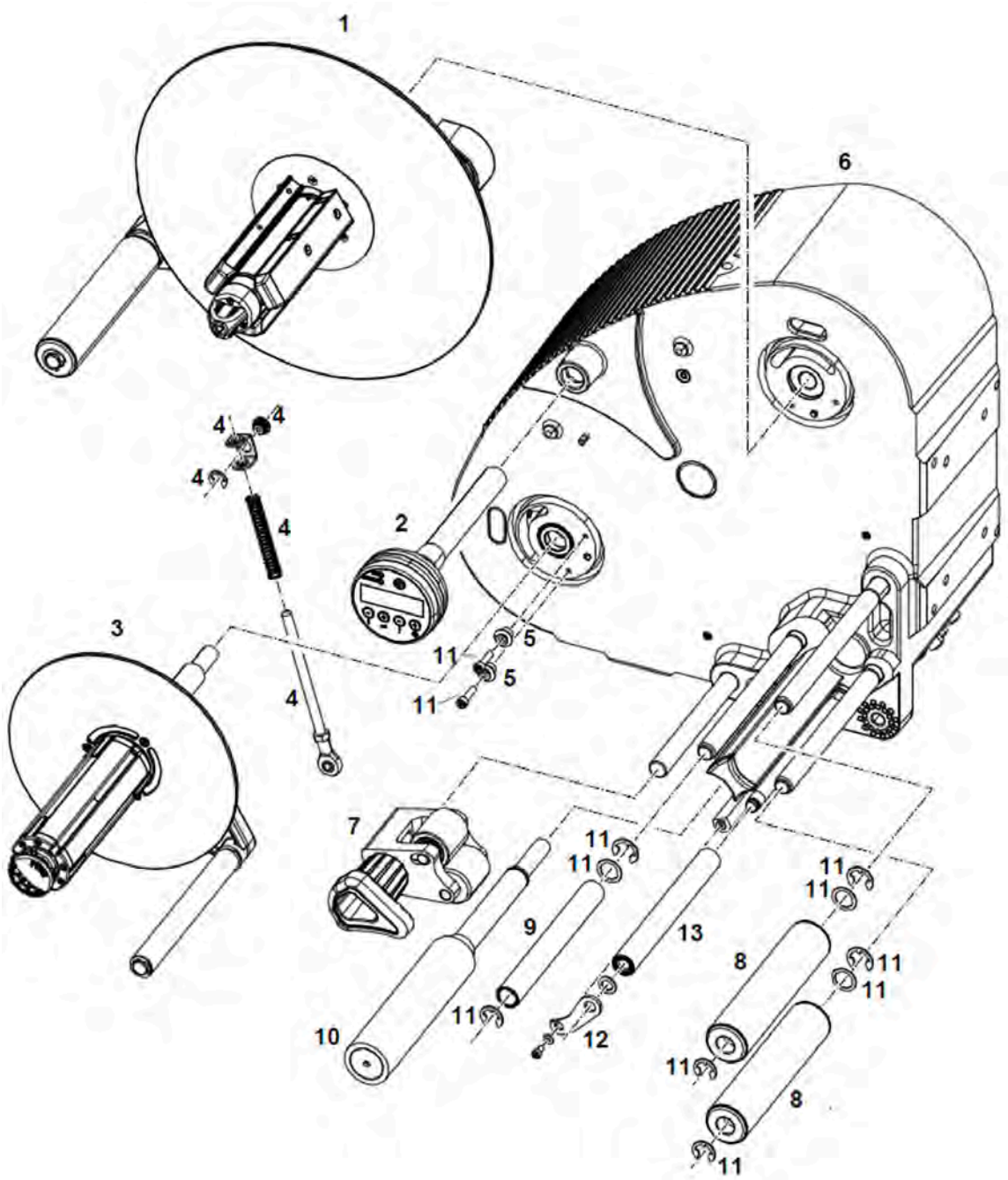

Pos	Bezeichnung	Artikelnr.	ET	EET	VT	Bemerkung
1	Abwickler ZSB	A7359				für ALS 256 RH [3]
		A7138				für ALS 256 LH [3]
		A103232				für ALS 209 RH [4]

[3] Lieferung ohne die abgebildete Stützscheibe; Stützscheibe siehe Kapitel „Bremse / Tänzerarm“ auf Seite 28; Einzelteile siehe Kapitel „Spreizkern ALS 206/256“ auf Seite 25

[4] Lieferung ohne die abgebildete Stützscheibe; Stützscheibe siehe Kapitel „Bremse / Tänzerarm“ auf Seite 28; Einzelteile siehe Kapitel „Spreizkern ALS 209“ auf Seite 26

Pos	Bezeichnung	Artikelnr.	ET	EET	VT	Bemerkung
		A103233				für ALS 209 LH [4]
2	Bedienteil ZSB	A9456				Siehe Kapitel „Bedienteil“ auf Seite 32
3	Aufwickler ZSB	A6785				für ALS 256 Siehe Kapitel „Spreizkern“ auf Seite 19
		A107549				für ALS 209 Siehe Kapitel „Spreizkern“ auf Seite 19
4	Teilekit ALS 20x Komplett - Teil 1	A8125	X			
5	Stopp Achse ZSB	A7434	X	X		
6	Gehäuse 6 ZSB	A6108				für RH; siehe Kapitel „Gehäuse Achsen Lager ALS 256/209“ auf Seite 16
		A7247				für LH; siehe Kapitel „Gehäuse Achsen Lager ALS 256/209“ auf Seite 16
7	Andruckrolle ZSB	A6110	X			für RH; siehe Kapitel „Andruckrolle ALS 20x/256“ auf Seite 22
		A6994	X			für LH; siehe Kapitel „Andruckrolle ALS 20x/256“ auf Seite 22
8	Umlenkrolle 38-6 ZSB	A7001	X			für ALS 256; Innen-Ø: 16 mm
	Umlenkrolle 38-9 ZSB	A7916	X			für ALS 209; Innen-Ø: 16 mm
9	Umlenkrolle 20-6 ZSB	A7005	X			für ALS 256; Innen-Ø: 12 mm
	Umlenkrolle 20-9 ZSB	A7909	X			für ALS 209; Innen-Ø: 12 mm
10	Antriebswalze	A7449	X	X	X	für ALS 256
		A9071	X	X	X	für ALS 209
11	Kleinteilekit	A8092	X			Inhalt siehe A8092 auf Seite 36
12	Stahlblech	A8902	X			
13	Umlenkrolle D20 kugelgelagert ZSB	A8901	X			für ALS 256
		A9140	X			für ALS 209
	Spendekantenhalter für L-Spendekante	A7400				für ALS 256 RH
		A7401				für ALS 256 LH
		A107550				für ALS 209 RH
		A107562				für ALS 209 LH
	Spendekante					Siehe "ETK Optionen ALS/ALX"

Vorderseite ALS 272

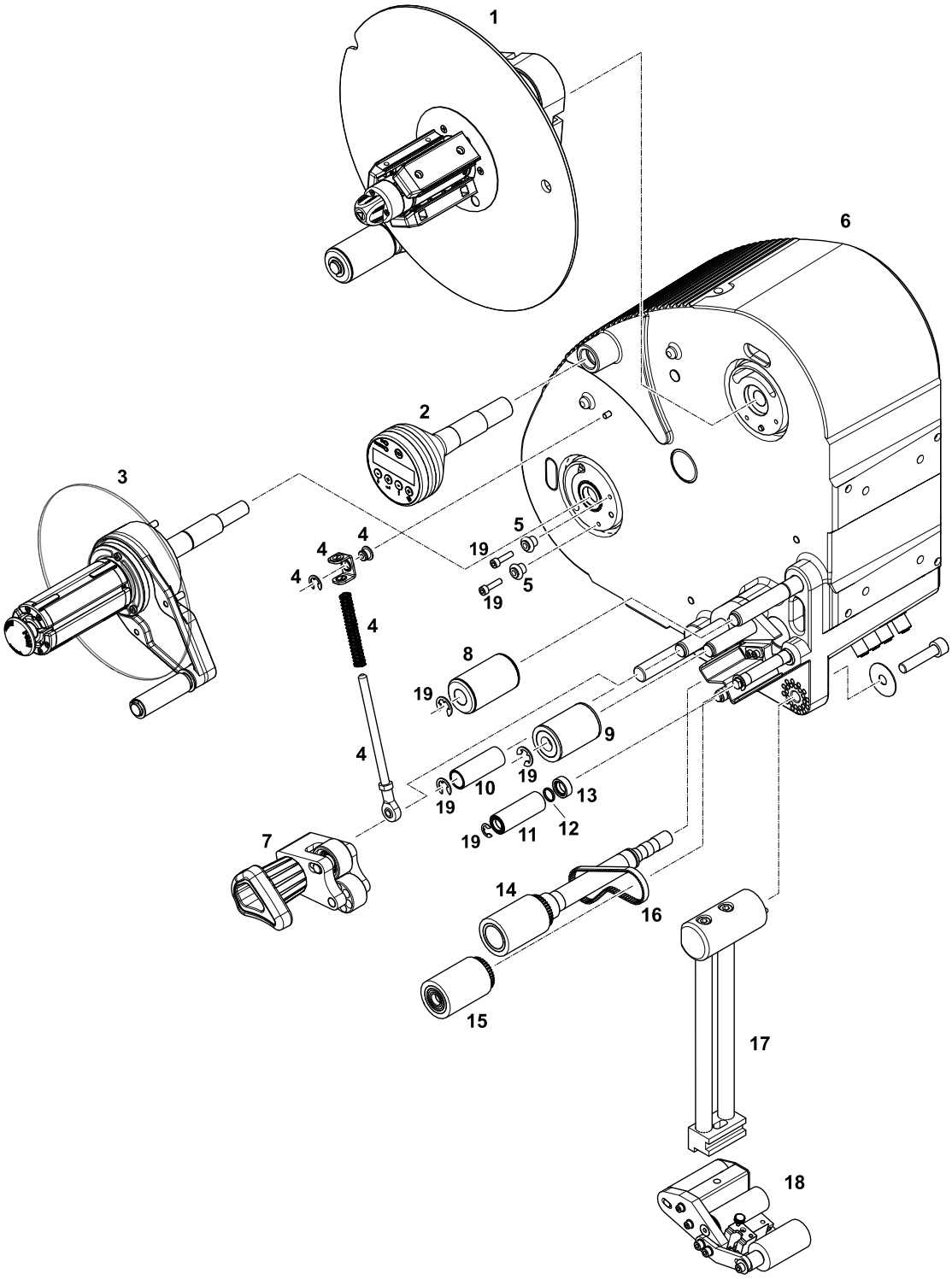

Pos	Bezeichnung	Artikelnr.	ET	EET	VT	Bemerkung
1	Abwickler ZSB	N100862				für ALS 272 RH[5]

[5] Lieferung ohne die abgebildete Stützscheibe; Stützscheibe siehe Kapitel „Bremse / Tänzerarm“ auf Seite 28; Einzelteile siehe Kapitel „Spreizkern ALS 204/272“ auf Seite 24

Pos	Bezeichnung	Artikelnr.	ET	EET	VT	Bemerkung
		N100863				für ALS 272 LH[5]
2	Bedienteil ZSB	A7155				Siehe Kapitel„Bedienteil“ auf Seite 32
3	Aufwickler ZSB	N100860				Siehe Kapitel „Spreizkern“ auf Seite 19
4	Teilekit ALS 20x Komplett - Teil 1	A8125	X			
5	Stopp Achse ZSB	A7434	X	X		
6	Gehäuse 6 ZSB					Siehe Kapitel „Gehäuse Achsen Lager“ auf Seite 18
7	Andruckrolle ZSB	N100890	X			für RH; siehe Kapitel „Andruckrolle ALS 272“ auf Seite 23
		N100891	X			für LH; siehe Kapitel „Andruckrolle ALS 272“ auf Seite 23
8	Umlenkrolle D37-2 ZSB	N100861	X			
9	IGUS Umlenkrolle D38	N100871	X			
10	Umlenkrolle D20 B52 ZSB	N100880	X			
11	Umlenkrolle D20 22	N100878	X			
12	Distanzhülse	N100909	X			
13	Umlenkrolle D20 B7	N100876	X			
14	Vorschubwalze 2“	N100882	X			Einschließlich Zahnriemenscheibe
15	Schubwalze ZSB	N100874	X			
16	Zahnriemen	N100869	X			HTD 261-3M-6
17	Spendekantenhalter für L-Spendekante	N100945				für RH
		N100946				für LH
18	Spendekante					Siehe "ETK Optionen ALS/ALX"
19	Kleinteilekit	A8092	X			Inhalt siehe A8092 auf Seite 36

Rückseite ALS 20x

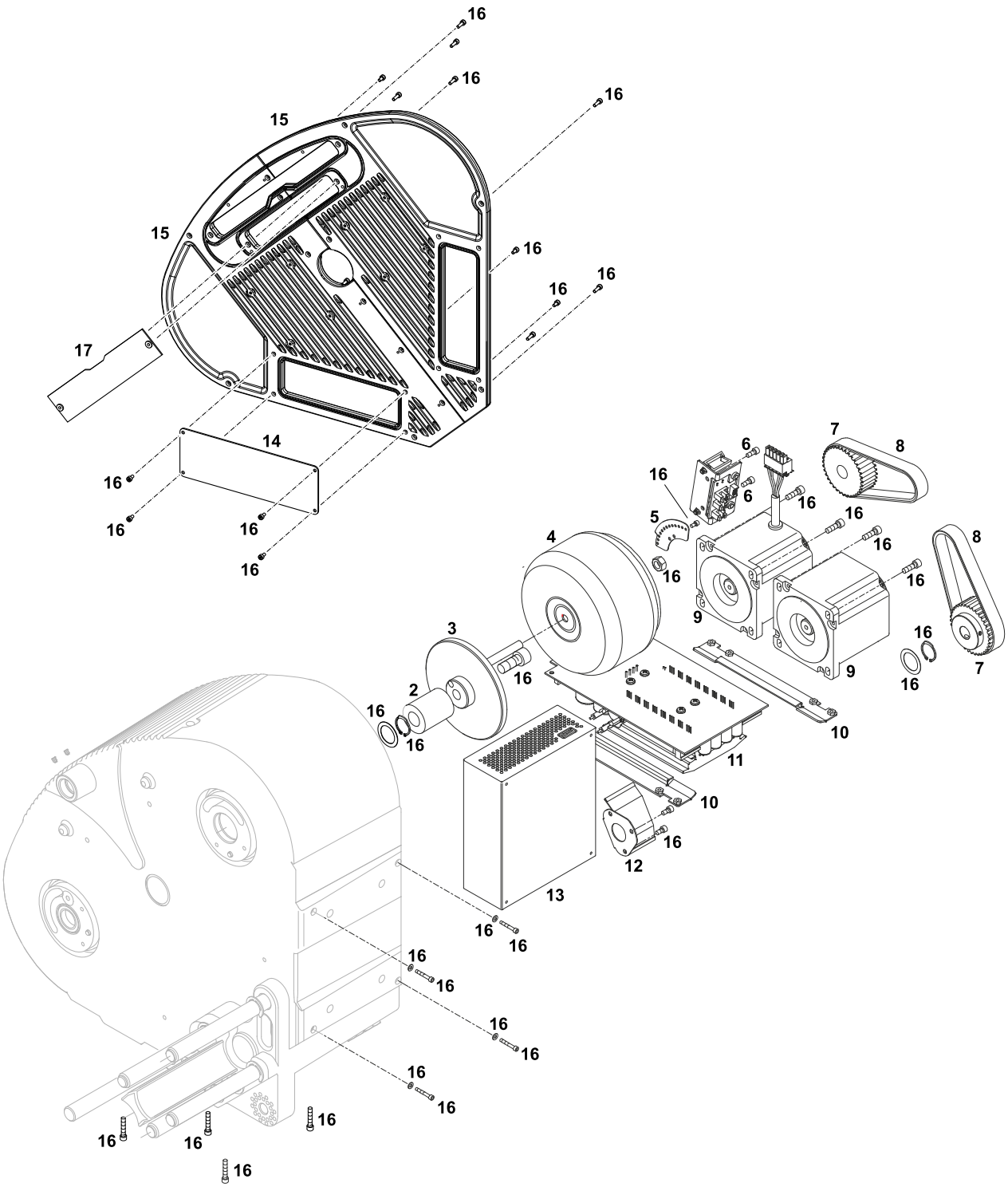

Pos	Bezeichnung	Artikelnr.	ET	EET	VT	Bemerkung
2	Aluminiumrohr	A6924	X			
3	Aluminiumscheibe ZSB	A7292	X			
4	Transformator	A6794	X			

Pos	Bezeichnung	Artikelnr.	ET	EET	VT	Bemerkung
5	Lochscheibe	A103180	X			
6	Aufwickler-Sensor ZSB	A8132	X			
7	Zahnriemen-Scheibe ZSB	A7261	X			
8	Zahnriemen HTD 5M 325 15	A6992	X	X		
9	Schrittmotor ZSB	A7301	X	X		
		A7301	X	X		
10	Halter	A7563	X			
11	Motortreiber	A7389	X	X		
12	Abstandshalter	A7298	X			
13	Netzteil	A6571	X	X		
14	Abdeckblech	A7544	X			
15	Gehäuse-Rückwand	A6749	X			Komplette Rückwand: 2x A6749
16	Kleinteilekit	A8126	X			Inhalt siehe A8126 auf Seite 37
17	Abdeckblech	A7313	X			

Rückseite ALS 256/ALS 272

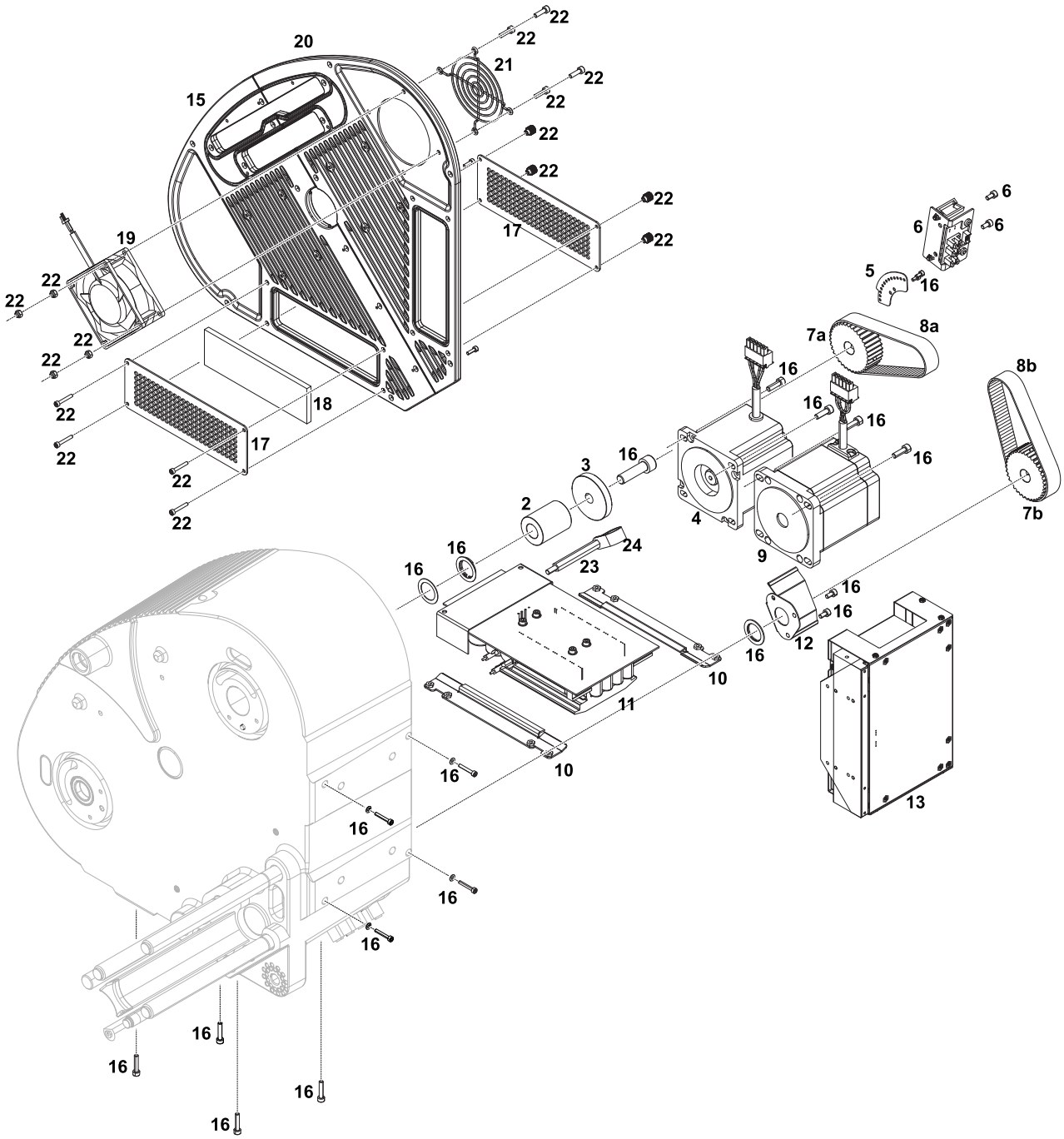

Pos	Bezeichnung	Artikelnr.	ET	EET	VT	Bemerkung
2	Aluminiumrohr	A6924	X			
3	Aluminiumscheibe 50	A8454				
4	Schrittmotor ZSB	A7301	X	X		ALS 256
		A9172	X	X		ALS 272
5	Lochscheibe	A103180	X			
6	Aufwickler-Sensor ZSB	A8132	X			

Pos	Bezeichnung	Artikelnr.	ET	EET	VT	Bemerkung
7a	Zahnriemen-Scheibe ZSB	A7261	X			
7b	Zahnriemen-Scheibe ZSB	A7261	X			ALS 256
		N100868	X			ALS 272
8a	Zahnriemen	A6992	X	X		ALS 256, HTD 5M 325 15
		N100864	X	X		ALS 272, HTD 5M 340 15
8b	Zahnriemen	A6992	X	X		ALS 256, HTD 5M 325 15
		N100865	X	X		ALS 272, HTD 5M 320 15
9	Schrittmotor ZSB	A7950	X	X		ALS 256
		N100867	X	X		ALS 272
10	Halter	A7563	X			
11	Motortreiber	A7389	X	X		
12	Abstandshalter	A7298	X			
13	Netzteil	A8171	X	X		
15	Gehäuse-Rückwand	A6749				Seite ohne Lüfter
16	Kleinteilekit	A8126	X			Inhalt siehe A8126 auf Seite 37
17	Filterplatte	A8696				
18	Filter	A8697	X	X	X	
19	Lüfter	A8734	X	X		
20	Gehäuse-Rückwand	A8694				für RH; Seite mit Lüfter
		A8693				für LH; Seite mit Lüfter
21	Lüftergitter	98893				
22	Kleinteilekit	A8751				Inhalt siehe A8751 auf Seite 37
23	Abstandsbolzen	A3188				
24	Kabelklemme	A7626				

Gehäuse Achsen Lager ALS 204/206

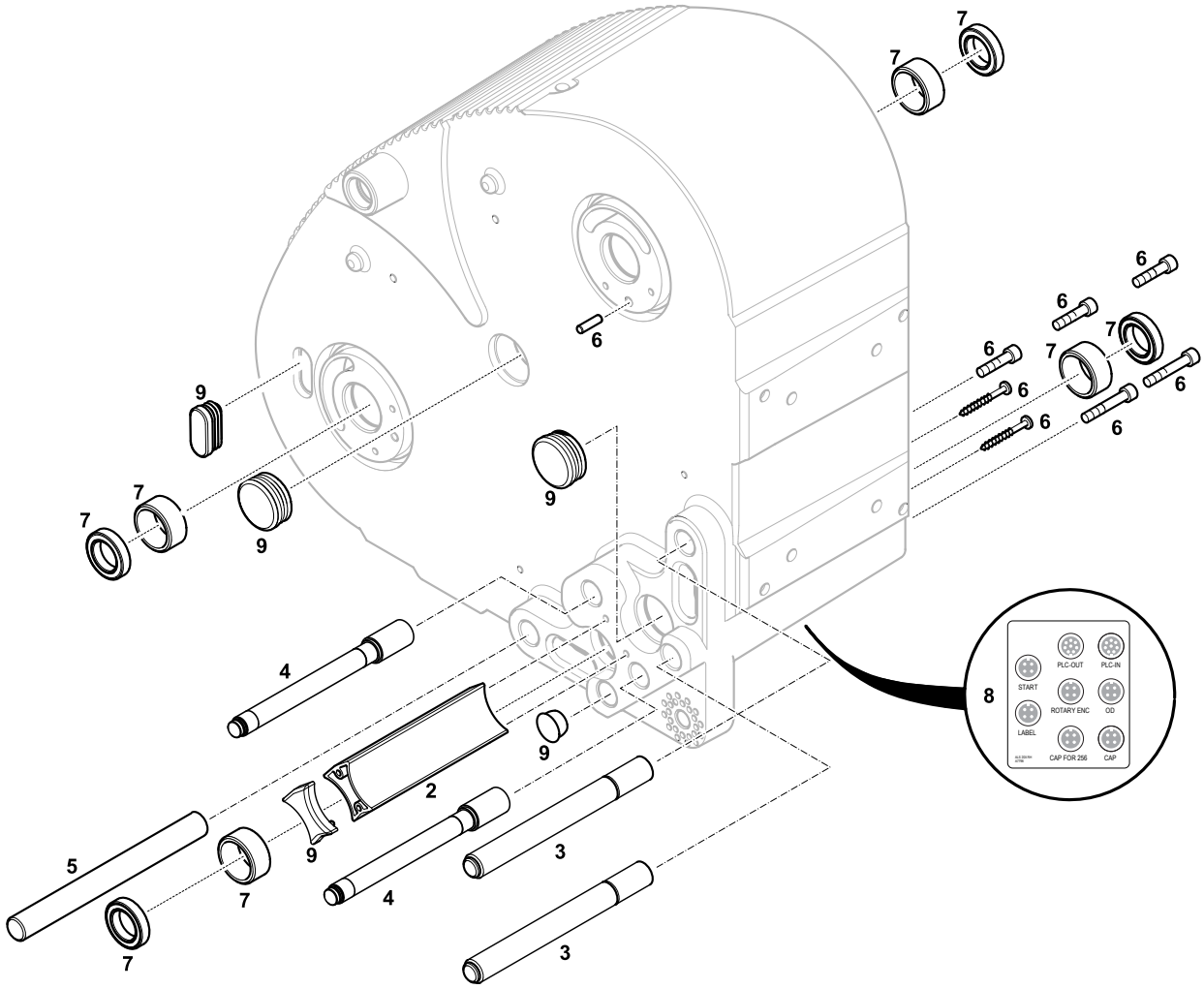

Pos	Bezeichnung	Artikelnr.	ET	EET	VT	Bemerkung
2	Aluminiumprofil	A7497	X			für ALS 204
		A7607	X			für ALS 206
3	Stahlachse 4	A7031	X			für ALS 204; Außen-Ø: 16 mm
	Stahlachse 6	A6784	X			für ALS 206; Außen-Ø: 16 mm
4	Stahlachse 4	A9121	X			für ALS 204; Außen-Ø: 12 mm
	Stahlachse 6	A8903	X			für ALS 206; Außen-Ø: 12 mm
5	Stahlachse	A7705	X			für ALS 204
		A7011	X			für ALS 206
6	Kleinteilekit	A8107	X			Inhalt siehe A8107 auf Seite 36
7	Lagerkit	A8108	X			Enthält 2x Lager, 2x Distanzring

Pos	Bezeichnung	Artikelnr.	ET	EET	VT	Bemerkung
8	Aufkleber Anschlüsse	A7798				RH
		A7799				LH
9	Kappenkit	N100967	X			

Gehäuse Achsen Lager ALS 256/209

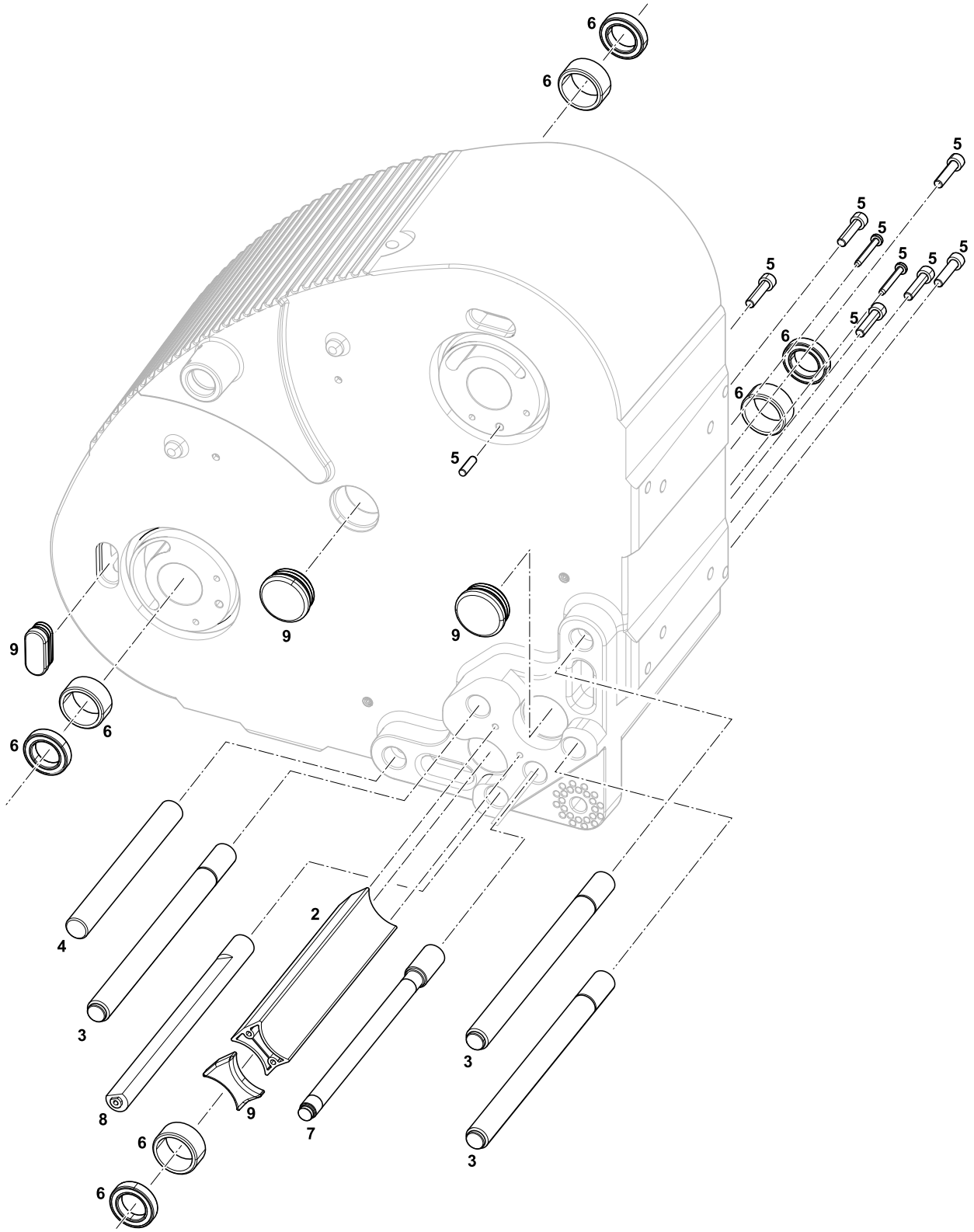

Pos	Bezeichnung	Artikelnr.	ET	EET	VT	Bemerkung
2	Aluminiumprofil	A7607	X			für ALS 256
		A7903	X			für ALS 209

Pos	Bezeichnung	Artikelnr.	ET	EET	VT	Bemerkung
3	Stahlachse	A6784	X			für ALS 256 Außen-Ø: 16 mm
		A107553	X			für ALS 209 Außen-Ø: 16 mm
4	Stahlachse	A7011	X			für ALS 256
		A7940	X			für ALS 209
5	Kleinteilekit	A8107	X			Inhalt siehe A8107 auf Seite 36
6	Lagerkit	A8108	X			Enthält 2x Lager, 2x Distanzring
7	Stahlachse	A8903	X			für ALS 256 Außen-Ø: 12 mm
		A107554	X			für ALS 209 Außen-Ø: 12 mm
8	Stützachse	A8904	X			für ALS 256
		A107555	X			für ALS 209
9	Kappenkit	N100967	X			

Gehäuse Achsen Lager ALS 272

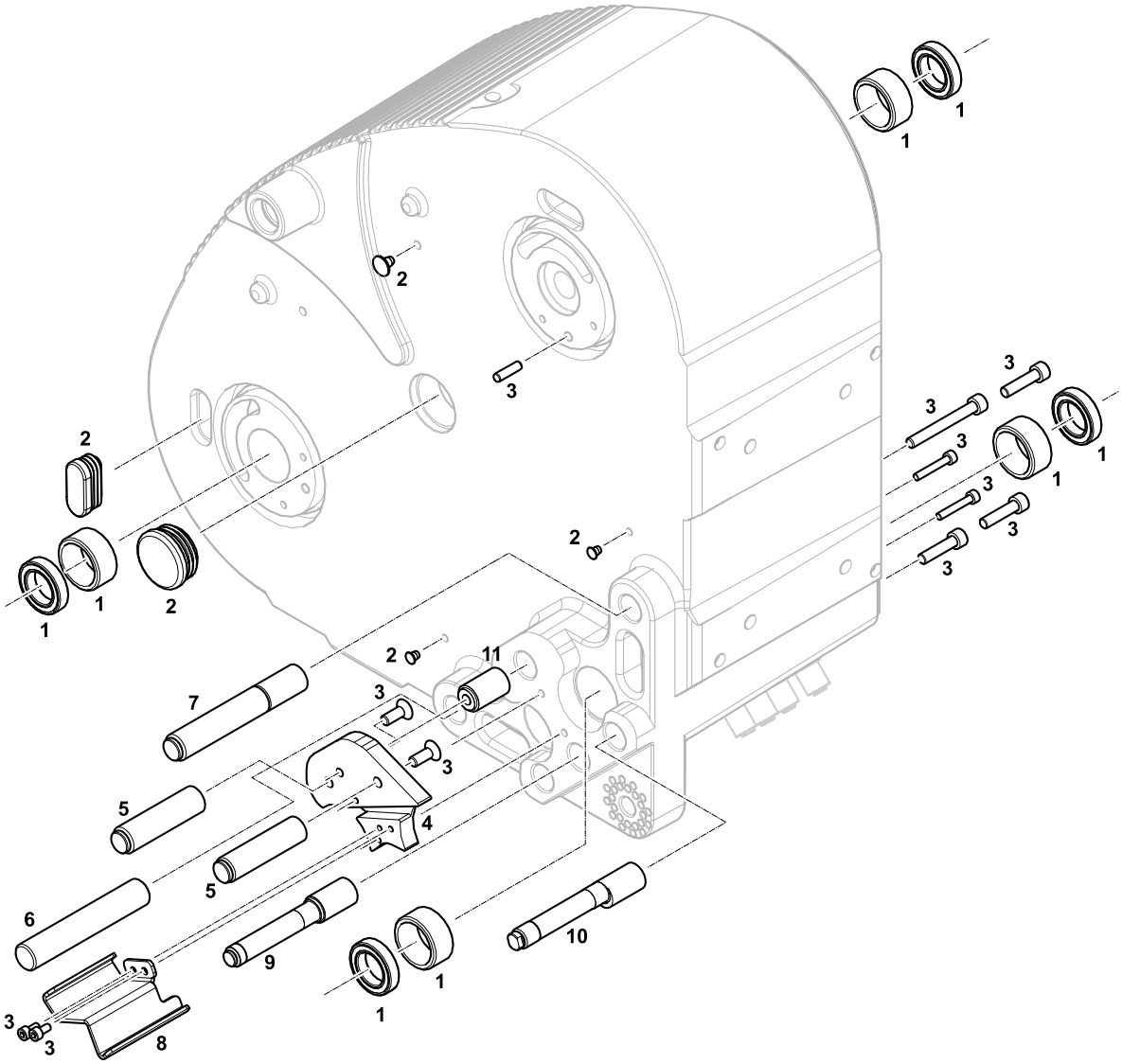

Pos	Bezeichnung	Artikelnr.	ET	EET	VT	Bemerkung
1	Lagerkit	A8108	X			Enthält 2x Lager, 2x Distanzring
2	Kappenkit	N100967	X			
3	Kleinteilekit	A8107	X			Inhalt siehe A8107 auf Seite 36
4	Adapterplatte	N100894	X			RH
		N100895	X			LH
5	Achse Umlenkrolle	N100892	X			
6	Stahlachse	N100902	X			
7	Stahlachse 2“	N100901	X			
8	Schutzabdeckung	N100855	X			RH
		N100856	X			LH

Pos	Bezeichnung	Artikelnr.	ET	EET	VT	Bemerkung
9	Stahlachse 2“	N100899	X			
10	Exzenterachse	N100900	X			
11	Gewindebuchse	N100898	X			

AUFWICKLUNG

Spreizkern

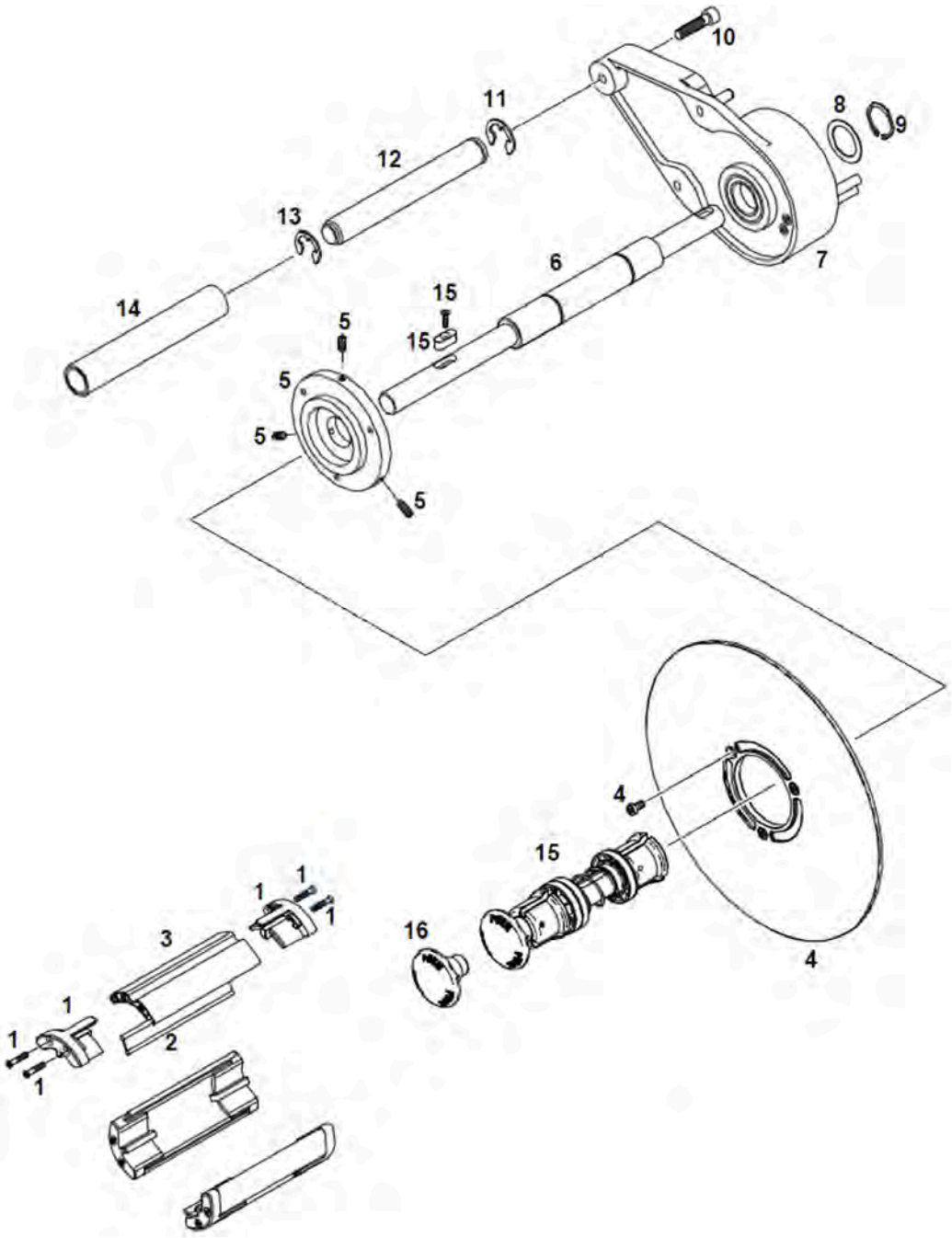

Pos	Bezeichnung	Artikelnr.	ET	EET	VT	Bemerkung
1	Teilekit ALS Spreizkern 2	A8110	X			Inhalt: 6 Endstücke, 12 Schrauben
2	Kunststoff-Verbinder 4“	A6856	X			für ALS 204/ALS 272
	Kunststoff-Verbinder 3“	A7691	X			für ALS 206/256 werden jeweils 2 Stück benötigt. für ALS 209 werden jeweils 3 Stück benötigt.
3	Wickelkern-Segment	A6855	X			für ALS 204/ALS 272
		A6865	X			für ALS 206/256
		A7914	X			für ALS 209
4	Stützscheiben-Kit	A8111	X			
5	Teilekit ALS Spreizkern 4	A8112	X			
6	Achse	A7229	X			für ALS 204/ALS 272
		A6867	X			für ALS 206/256
		A9362	X			für ALS 209
7	Aufwickler-Hebel ZSB	A7258				Siehe Kapitel „Hebel (Aufwickler)“ auf Seite 21
8	Passscheibe DIN 988 20x28x0,5 A2	0000130-28	X			
9	Sicherungsring DIN 471 20-A2	0000098-15	X			
10	Innensechskant-Schraube ISO 4762 M6x25-A2	0000106-20	X			
11	Sicherungsring DIN 6799 12-A2	0000137-14	X			
12	Aluminiumachse	A7160	X			für ALS 204
		A6782	X			für ALS 206/256
		A7907	X			für ALS 209
		N100857	X			für ALS 272
13	Sicherungsring DIN 6799 10-A2	0000137-10	X			
14	Umlenkrolle D20 2 ZSB	N100880	X			für ALS 272
	Umlenkrolle D20 4 ZSB	A7006	X			für ALS 204
	Umlenkrolle D20 6 ZSB	A7005	X			für ALS 206/256
	Umlenkrolle D20 9 ZSB	A7909	X			für ALS 209
15	Teilekit ALS 4“ Spreizkern	A8109				für ALS 204/ALS 272
	Teilekit ALS 6“ Spreizkern	A8127				für ALS 206/256
	Teilekit ALS 9“ Spreizkern	A9913				für ALS 209
16	Knopf	A7454				

Hebel (Aufwickler)

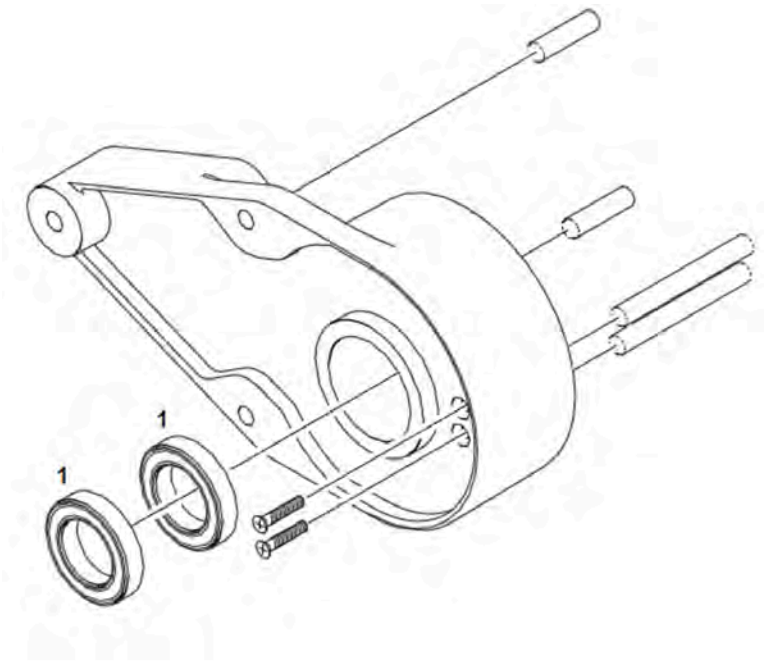

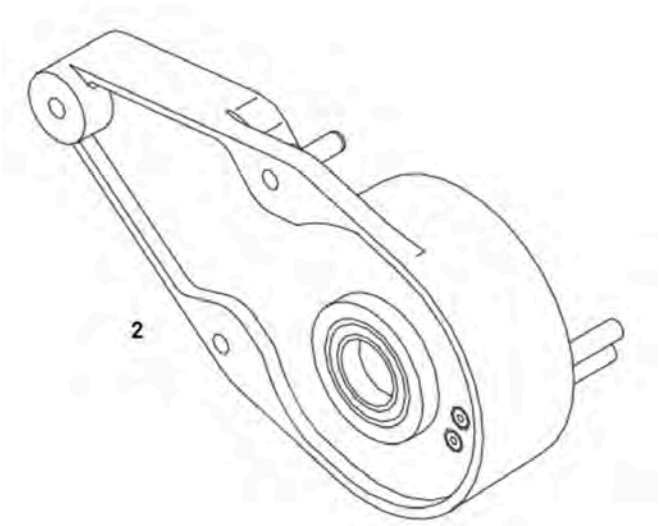

Pos	Bezeichnung	Artikelnr.	ET	EET	VT	Bemerkung
1	Lager	0000074-45	X			
2	Aufwickler-Hebel ZSB	A7258				

Andruckrolle ALS 20x/256

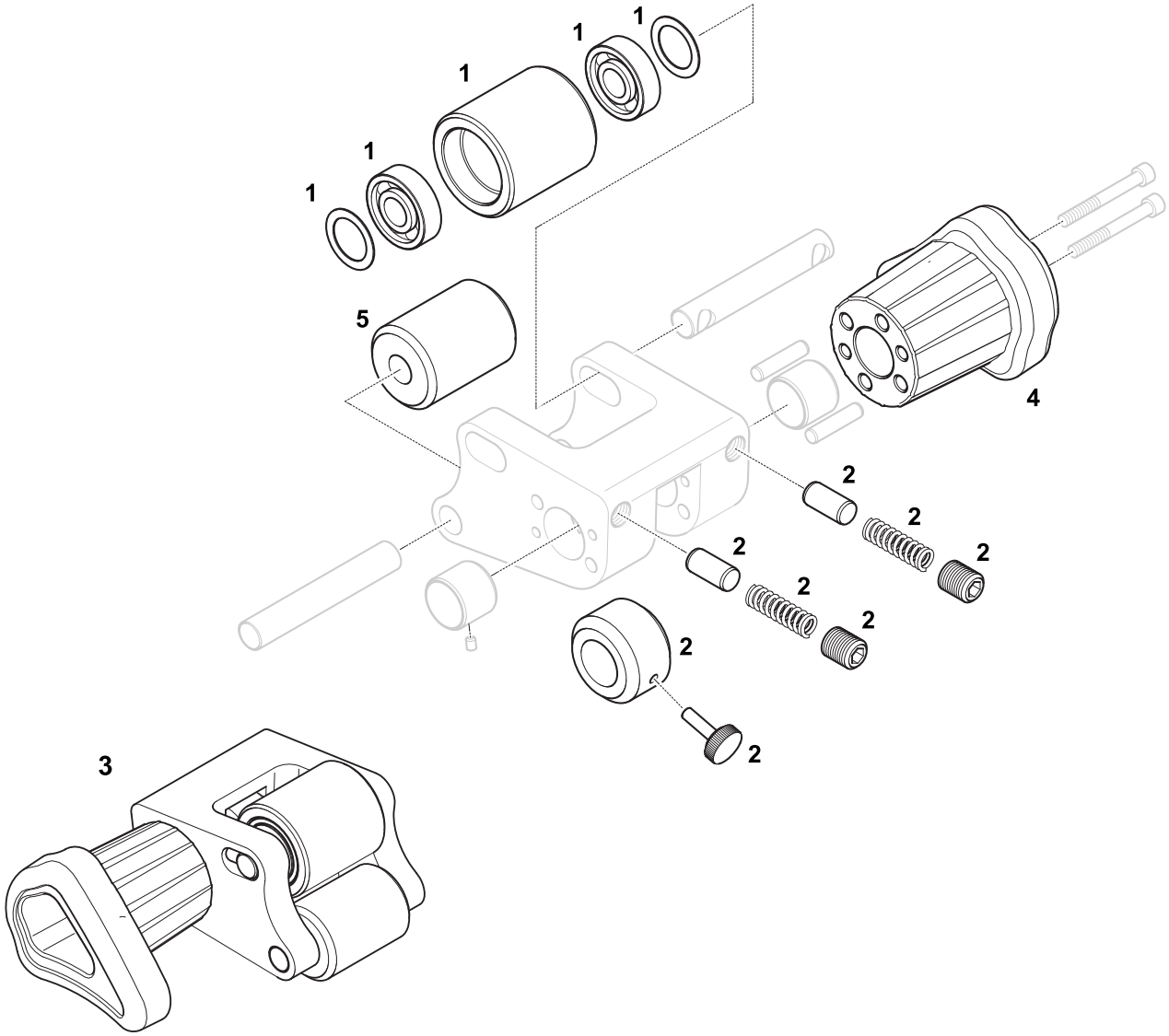

Pos	Bezeichnung	Artikelnr.	ET	EET	VT	Bemerkung
1	Teilekit Andruckrolle 1	A8113	X			
2	Teilekit Andruckrolle 2	A8114	X			
3	Andruckrolle ZSB	A6110	X			RH
		A6994	X			LH
4	Griff	A7521				
5	Kunststoffrolle	A7707				

Andruckrolle ALS 272

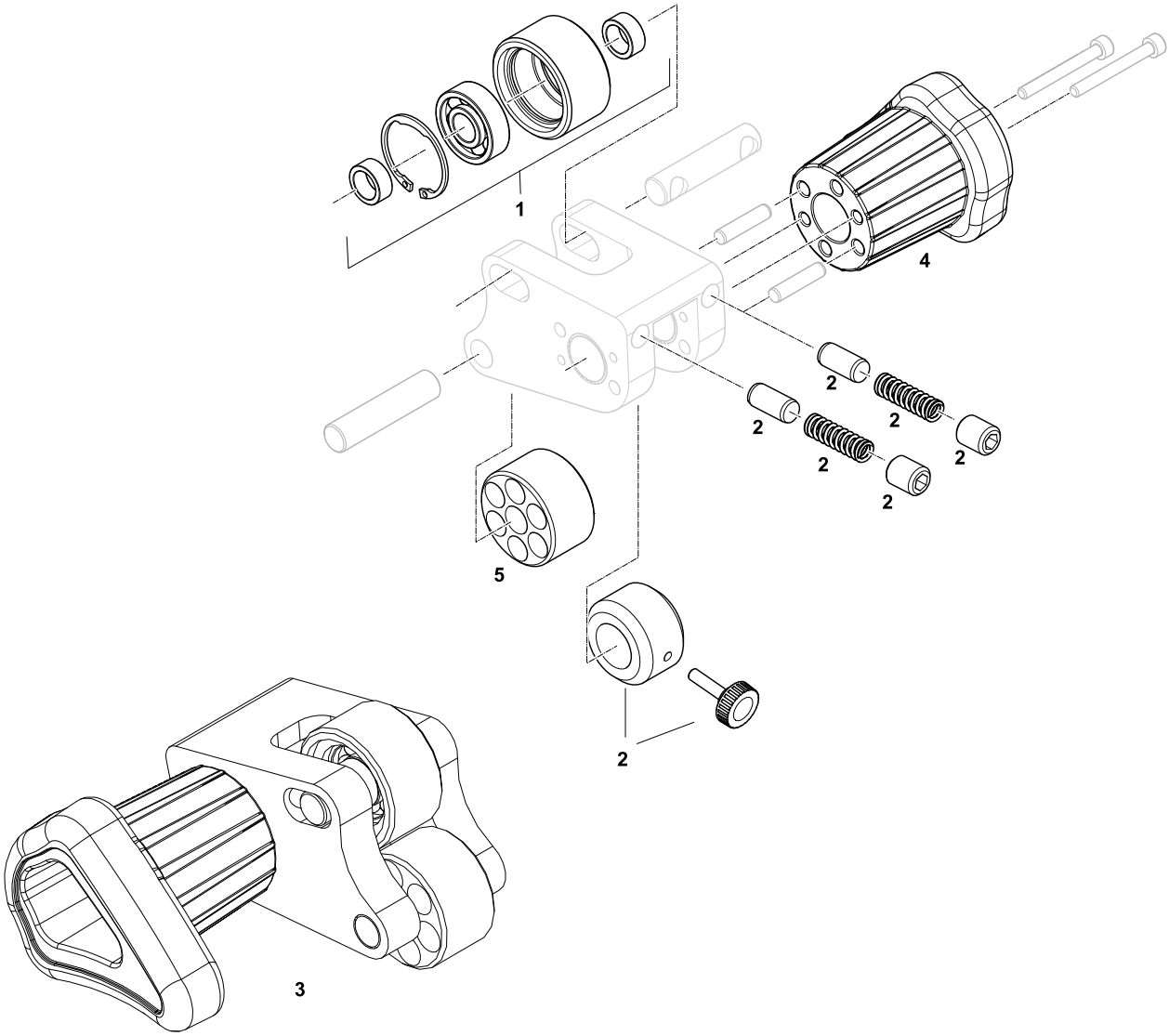

Pos	Bezeichnung	Artikelnr.	ET	EET	VT	Bemerkung
1	Rollenkit Andruckrolle	N100968	X			
2	Teilekit Andruckrolle 2	A8114	X			
3	Andruckrolle ZSB	N100890	X			RH
		N100891	X			LH
4	Griff	A7521				
5	Führungsrolle	N100886				

ABWICKLUNG

Spreizkern ALS 204/272

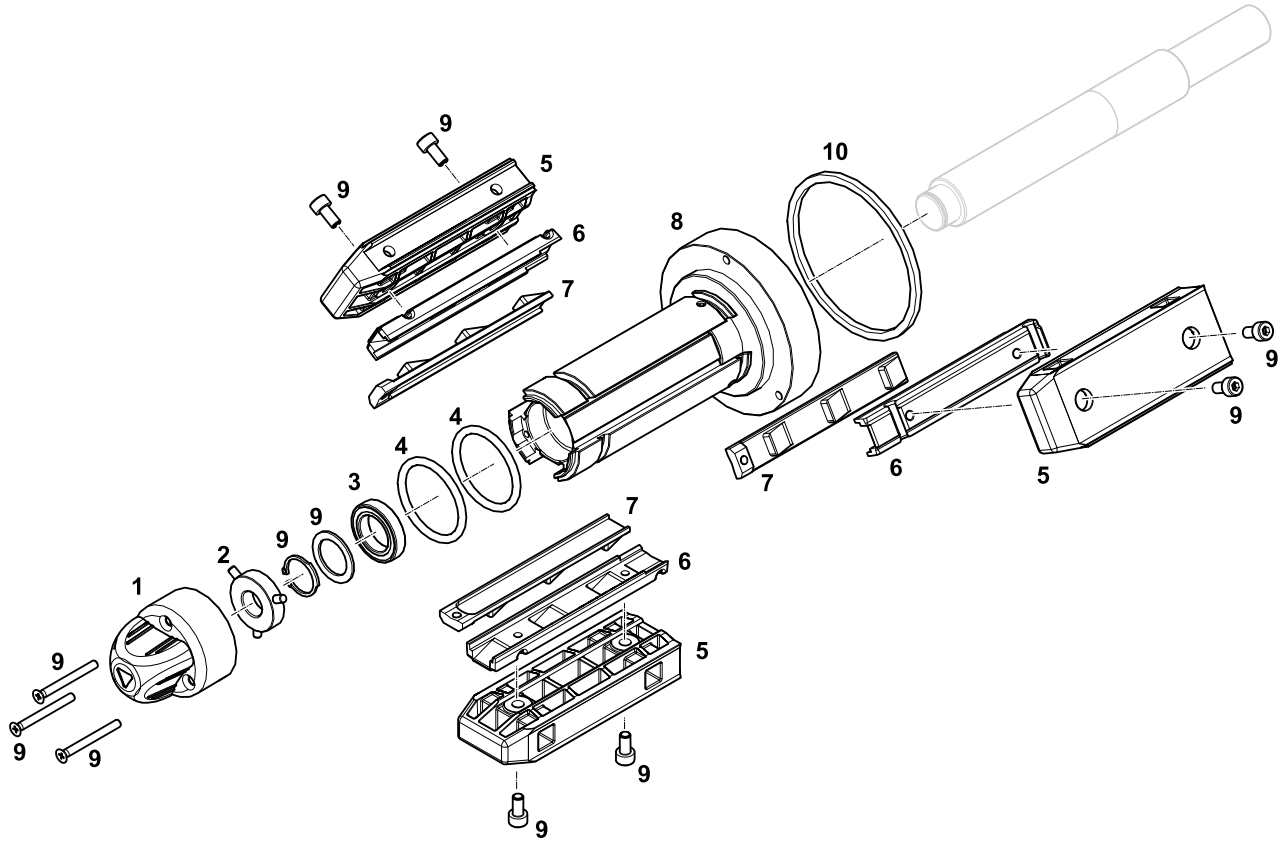

Pos	Bezeichnung	Artikelnr.	ET	EET	VT	Bemerkung
1	Griff ZSB	A7273	X			
2	Aluminiumring ZSB	A7279	X			
3	Kugellager	95965	X	X	X	
4	O-Ring	A7113	X	X		
5	Kunststoffblock 4	A7464	X	X		
6	Spreizriegel außen 4	A7442	X			
7	Spreizriegel innen 4	A7321	X			
8	Aluminiumrohr 4 ZSB	A7792	X			
9	Kleinteilekit	A8116	X			Inhalt siehe A8116 auf Seite 36
10	Filzdichtung	A7466	X			

Spreizkern ALS 206/256

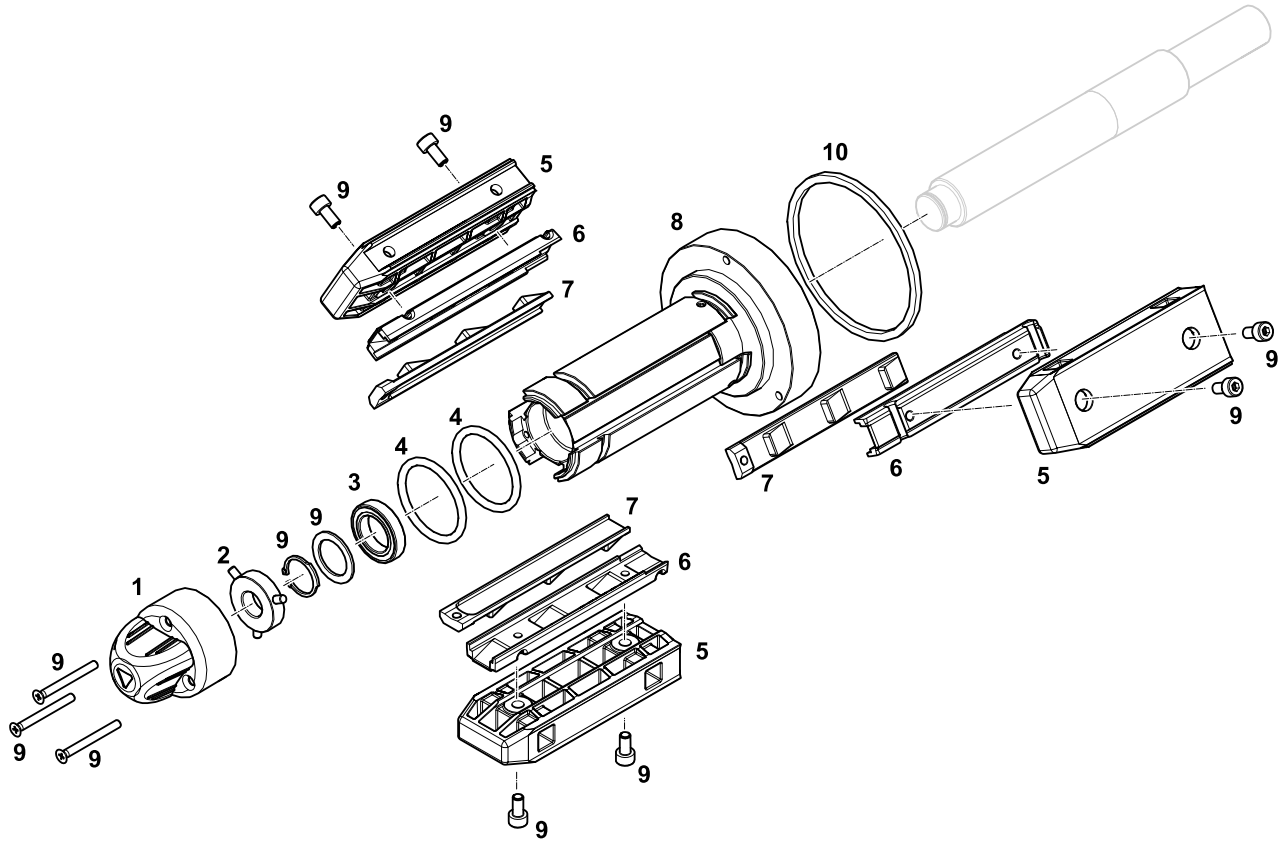

Pos	Bezeichnung	Artikelnr.	ET	EET	VT	Bemerkung
1	Griff ZSB	A7273	X			
2	Aluminiumring ZSB	A7279	X			
3	Kugellager	95965	X	X	X	
4	O-Ring	A7113	X	X		
5	Kunststoffblock 6	A7336	X	X		
6	Spreizriegel außen 6	A7451	X			
7	Spreizriegel innen 6	A7320	X			
8	Aluminiumrohr 6 ZSB	A7750	X			
9	Kleinteilekit	A8116	X			Inhalt siehe A8116 auf Seite 36
10	Filzdichtung	A7466	X			

Spreizkern ALS 209

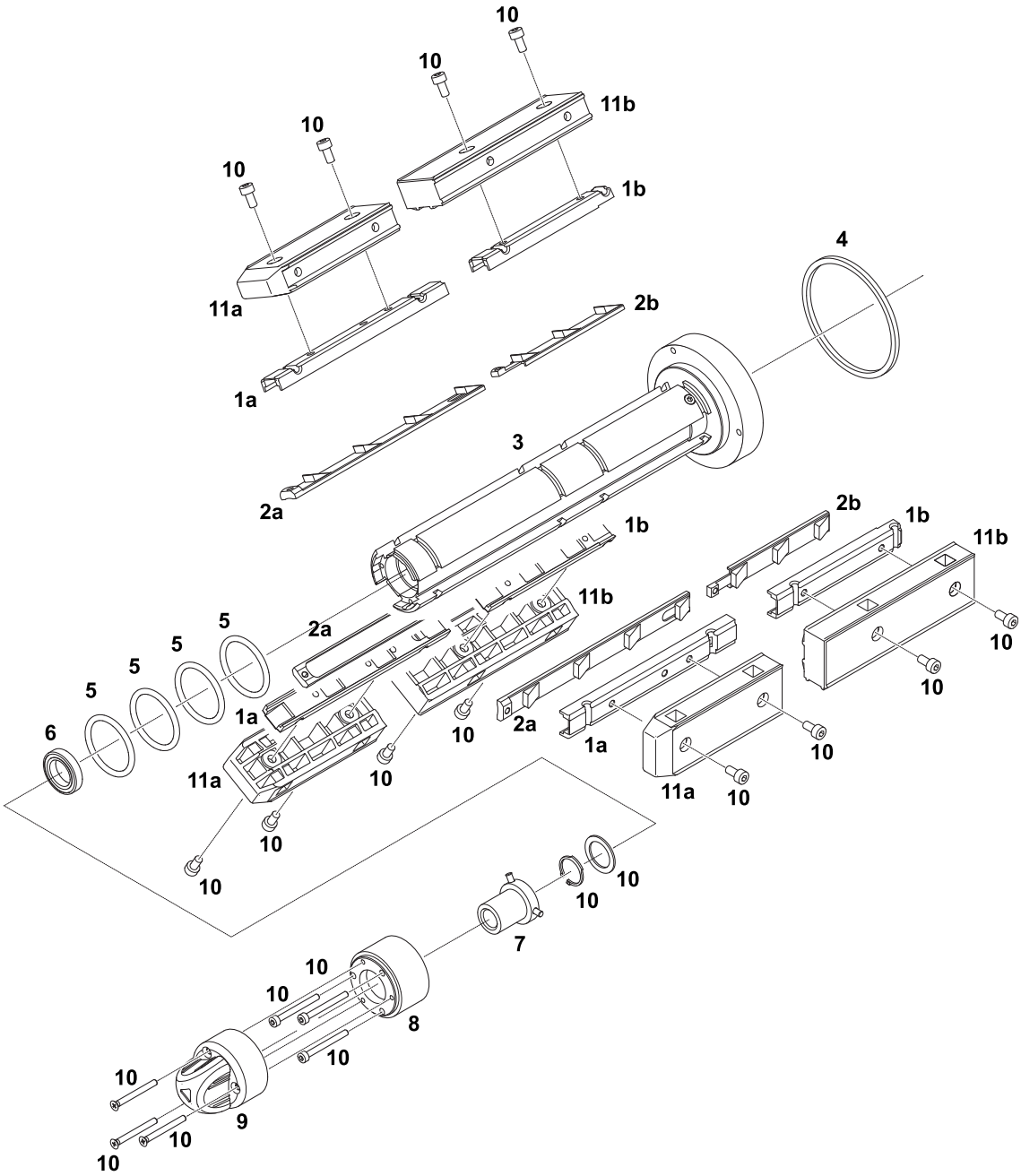

Pos	Bezeichnung	Artikelnr.	ET	EET	VT	Bemerkung
1a	Spreizriegel außen vorn	A9504	X			
1b	Spreizriegel außen hinten	A7442	X			
2a	Spreizriegel innen vorn	A9498	X			
2b	Spreizriegel innen hinten	A9503	X			
3	Aluminiumrohr 9 ZSB	A9380	X			

Pos	Bezeichnung	Artikelnr.	ET	EET	VT	Bemerkung
4	Filzdichtung	A7466	X			
5	O-Ring	A7113	X	X		
6	Kugellager	95965	X	X		
7	Gewinderohr ZSB	A9674	X			
8	Abstandsrohr	A9669	X			
9	Griff ZSB	A7273	X			
10	Kleinteilekit	A9718	X			Inhalt siehe A9718 auf Seite 37
11a	Kernadapter vorn	A7464	X	X		
11b	Kernadapter hinten	A9576	X	X		

Bremse / Tänzerarm

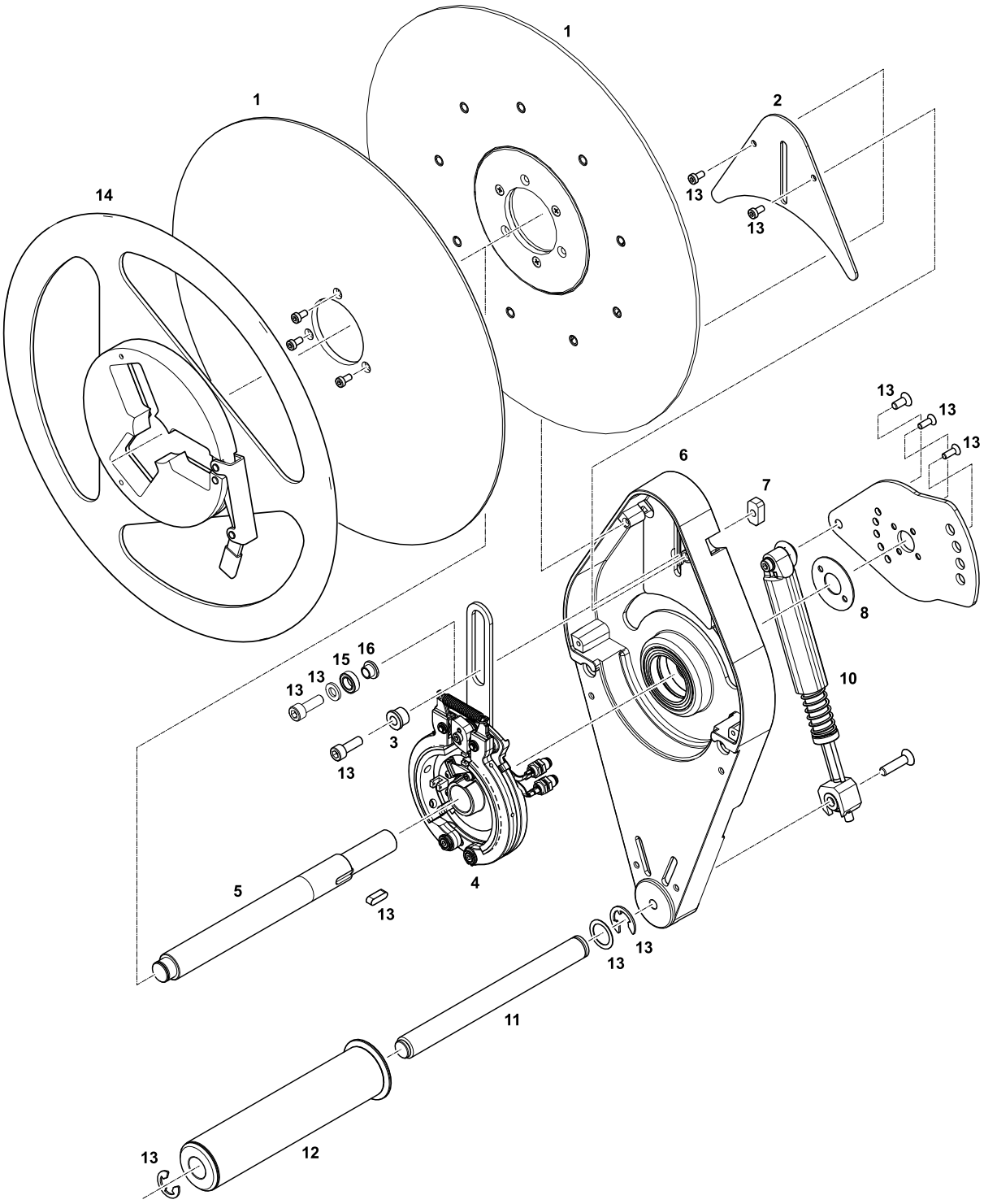

Pos	Bezeichnung	Artikelnr.	ET	EET	VT	Bemerkung
1	Stützscheibe ZSB	A8117	X			ALS 204/ALS 206
		A9500	X			ALS 256/ALS 272
		N100533	X			ALS 209

Pos	Bezeichnung	Artikelnr.	ET	EET	VT	Bemerkung
2	Abdeckung Bremse	A7560	X			
3	Messingbuchse	A6954	X			--> 06/2013
4	Bremse ZSB	A7600				RH; Siehe Kapitel „Bremse“ auf Seite 30
		A7599				LH; Siehe Kapitel „Bremse“ auf Seite 30
5	Stahlachse	A7047	X			ALS 204/ALS 272
		A6907	X			ALS 206/ALS 256
		A9358	X			ALS 209
6	Abwickler-Hebel ZSB	A7255	X			Siehe Kapitel „Hebel (Abwickler)“ auf Seite 31
7	Gewindeplatte	A7278	X			
8	Stahlscheibe	A7256	X			
9	Hebel	A5523	X			
10	Teilekit Tänzerarm-Plastikrohr ZSB	A8118	X			
11	Aluminiumachse	A7160	X			ALS 204
		A6782	X			ALS 206/ALS 256
		N100857	X			ALS 272
		A7907	X			ALS 209
12	Umlenkrolle ZSB	A7029	X			ALS 204
		A7001	X			ALS 206/ALS 256
		N100861	X			ALS 272
		A9365	X			ALS 209
13	Kleinteilekit ZSB	A8119	X			Inhalt siehe A8119 auf Seite 36
14	Stützscheibe ZSB	A7426	X			Stützscheibe außen für schmale Etiketten (Zubehör)
15	Kugellager	A103482	X			06/2013 -->
16	Stahlbuchse	A105368	X			06/2013 -->

Bremse

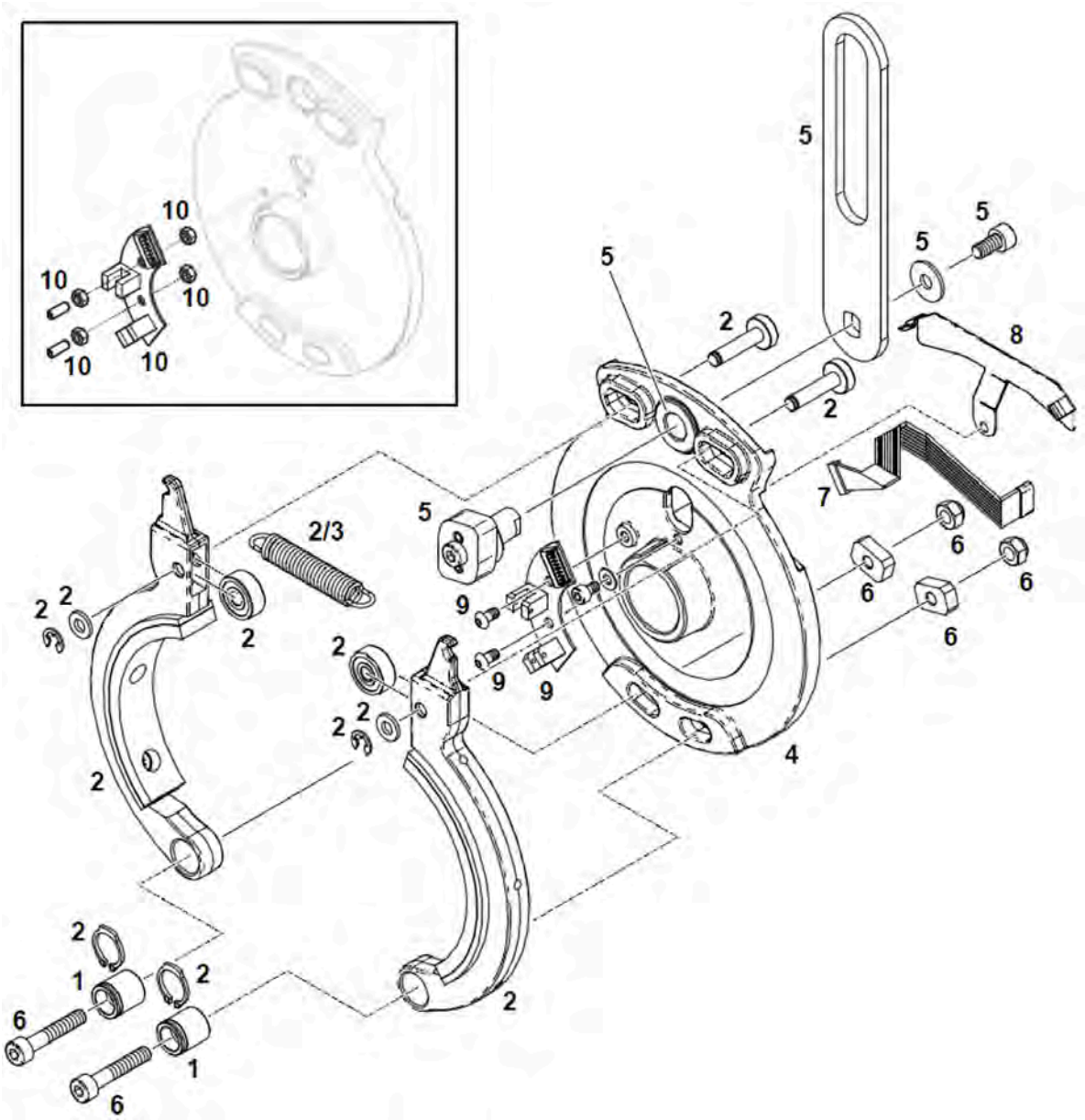

Pos	Bezeichnung	Artikelnr.	ET	EET	VT	Bemerkung
1	Stahlbuchse	A7716	X			
2	Teilekit Bremse 1	A8120	X	X	X	
3	Zugfeder	A7889	X	X		
4	Stahlflansch ZSB	A9510	X			
5	Teilekit Bremse 2	A8121	X			RH
	Teilekit Bremse 3	A8122	X			LH
6	Teilekit Bremse 4	A8123	X			
7	Abwickler-Sensorkabel	A7777	X			
8	Kabelklemme	A7846				

Pos	Bezeichnung	Artikelnr.	ET	EET	VT	Bemerkung
9	Abwickler-Sensorplatinen-Kit	A9721	X			für Stahlflansch *mit* Domen um die Gewindebohrungen [6]
10	Abwickler-Sensorplatinen-Kit	A8129	X			für Stahlflansch *ohne* Dome um die Gewindebohrungen (ältere Maschinen) [6]

Hebel (Abwickler)

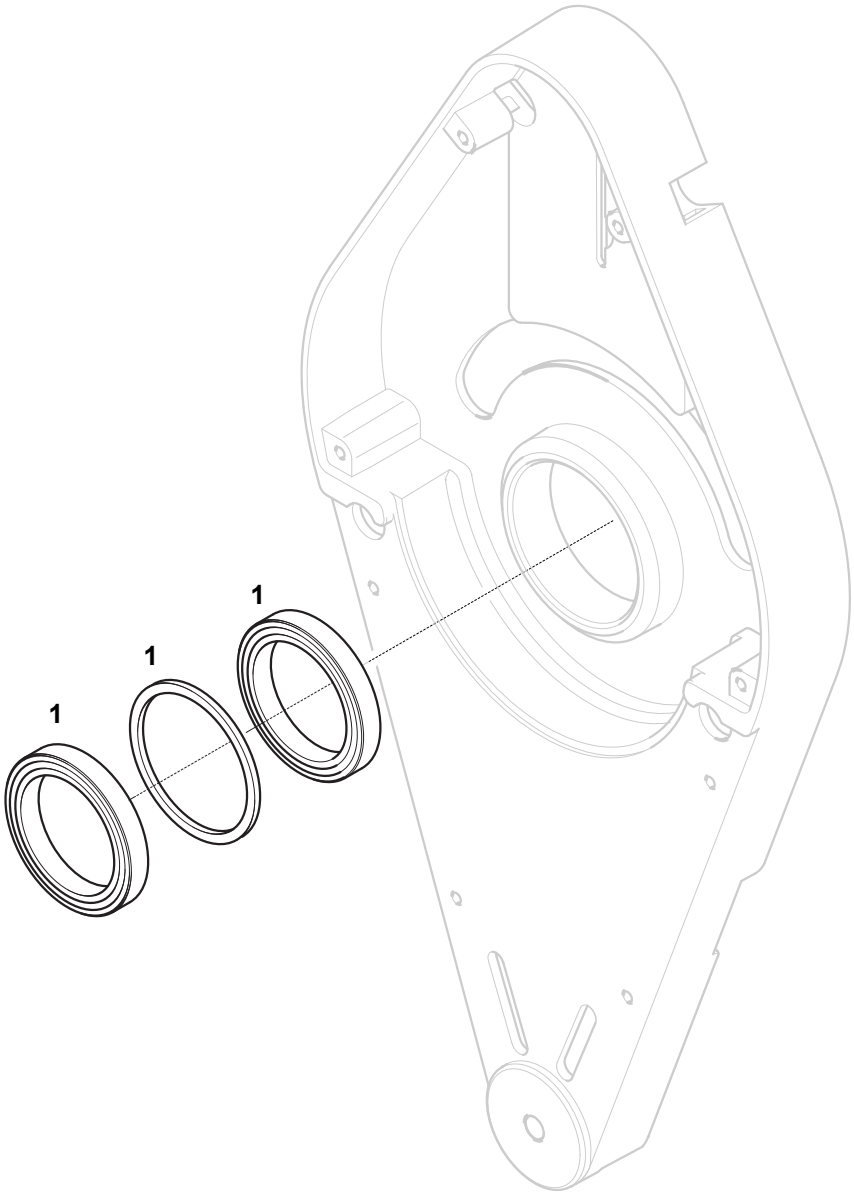

Pos	Bezeichnung	Artikelnr.	ET	EET	VT	Bemerkung
1	Lagerkit	A8124	X			Enthält 2x Lager, 1x Distanzring

[6] Pos. 9 und Pos. 10 enthalten dieselben Sensorplatinen aber unterschiedliches Befestigungsmaterial

ELEKTRONIK

Bedienteil

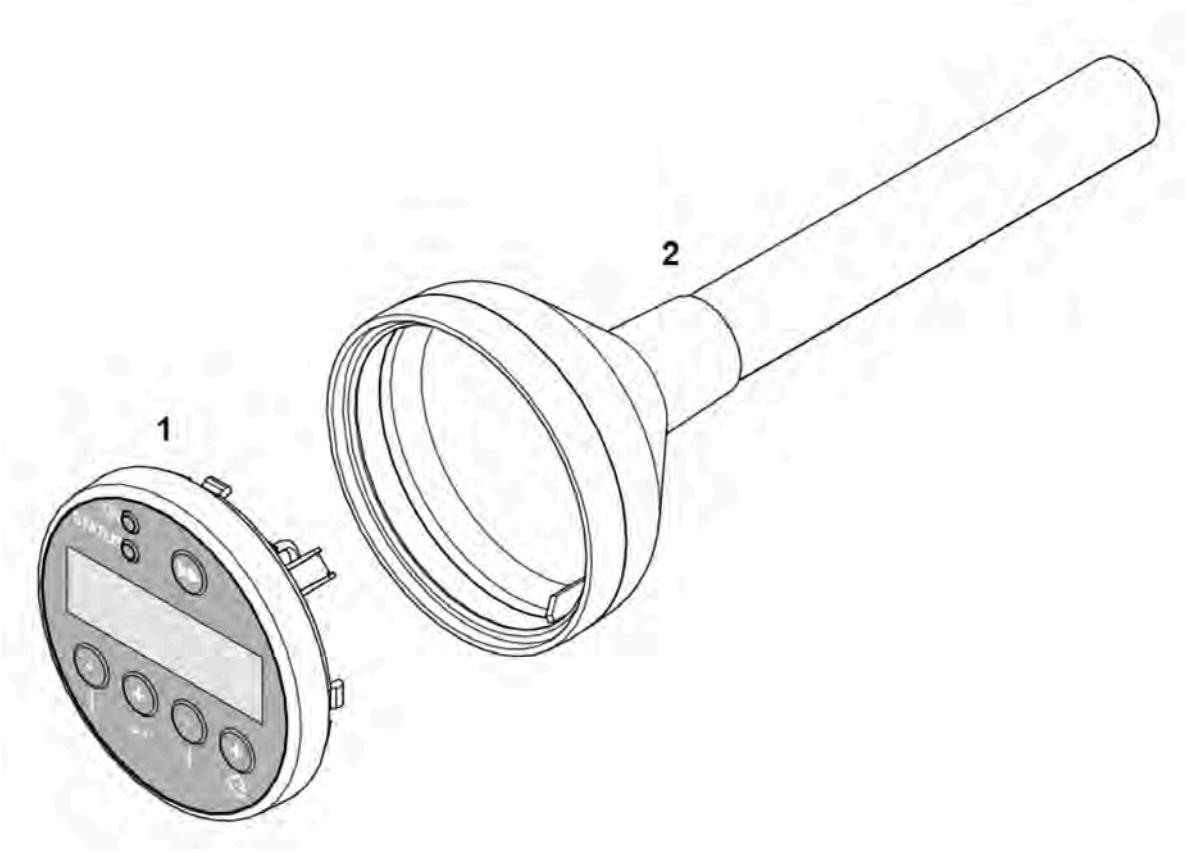

Pos	Bezeichnung	Artikelnr.	ET	EET	VT	Bemerkung
1	Bedienfeld ZSB	A6627	X	X		
2	Bedienfeld-Gehäuse ZSB	A7646	X			für ALS 204/ALS 272
		A7647	X			für ALS 206/ALS 256
		A9558	X			für ALS 209

Platinenhalter

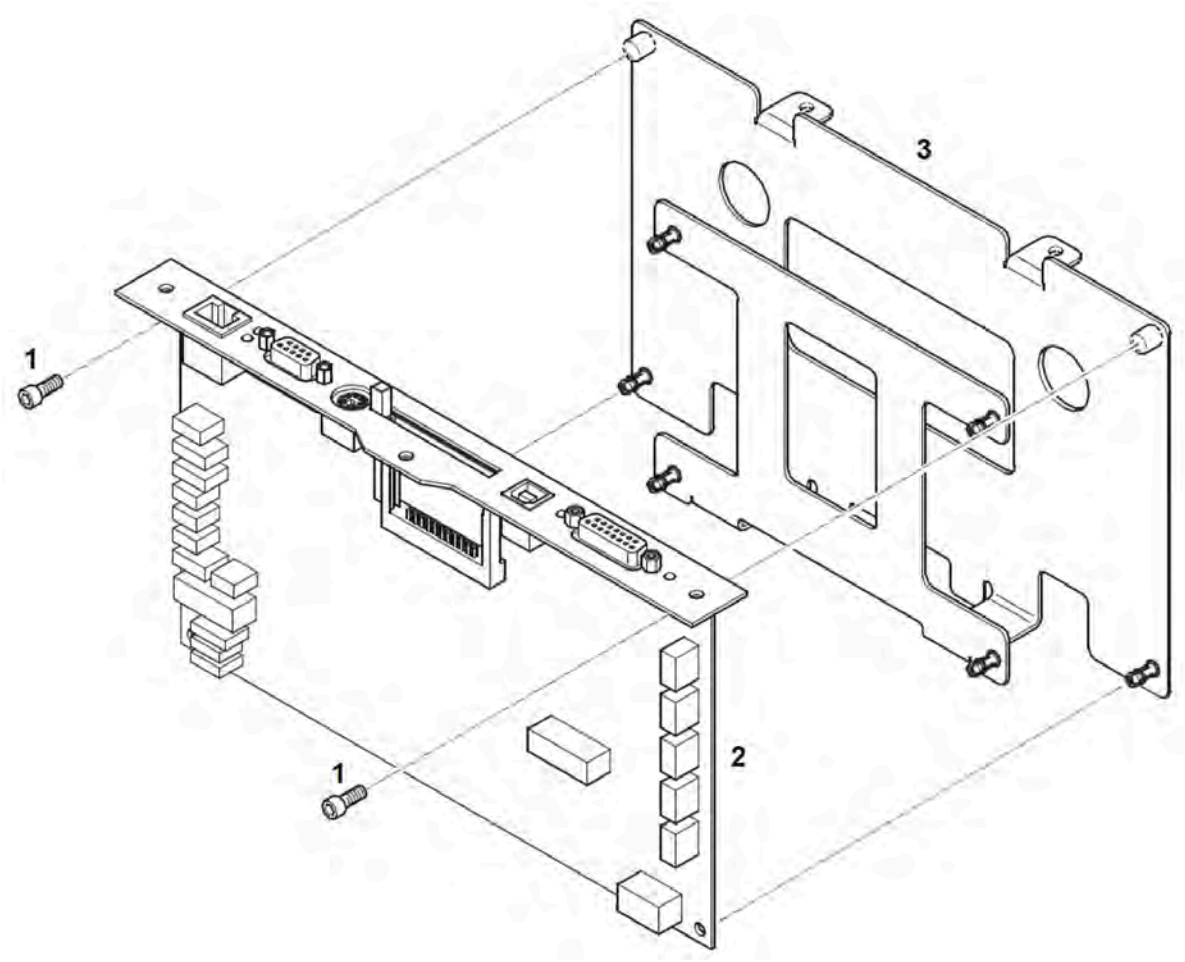

Pos	Bezeichnung	Artikelnr.	ET	EET	VT	Bemerkung
1	Innensechskant-Schraube ISO 4762 M4x6-A2	000104-18	X			
2	CPU-Platine ZSB	A103782	X	X		
3	Platinenhalter ZSB	A6983	X			

Kabel & Platinen

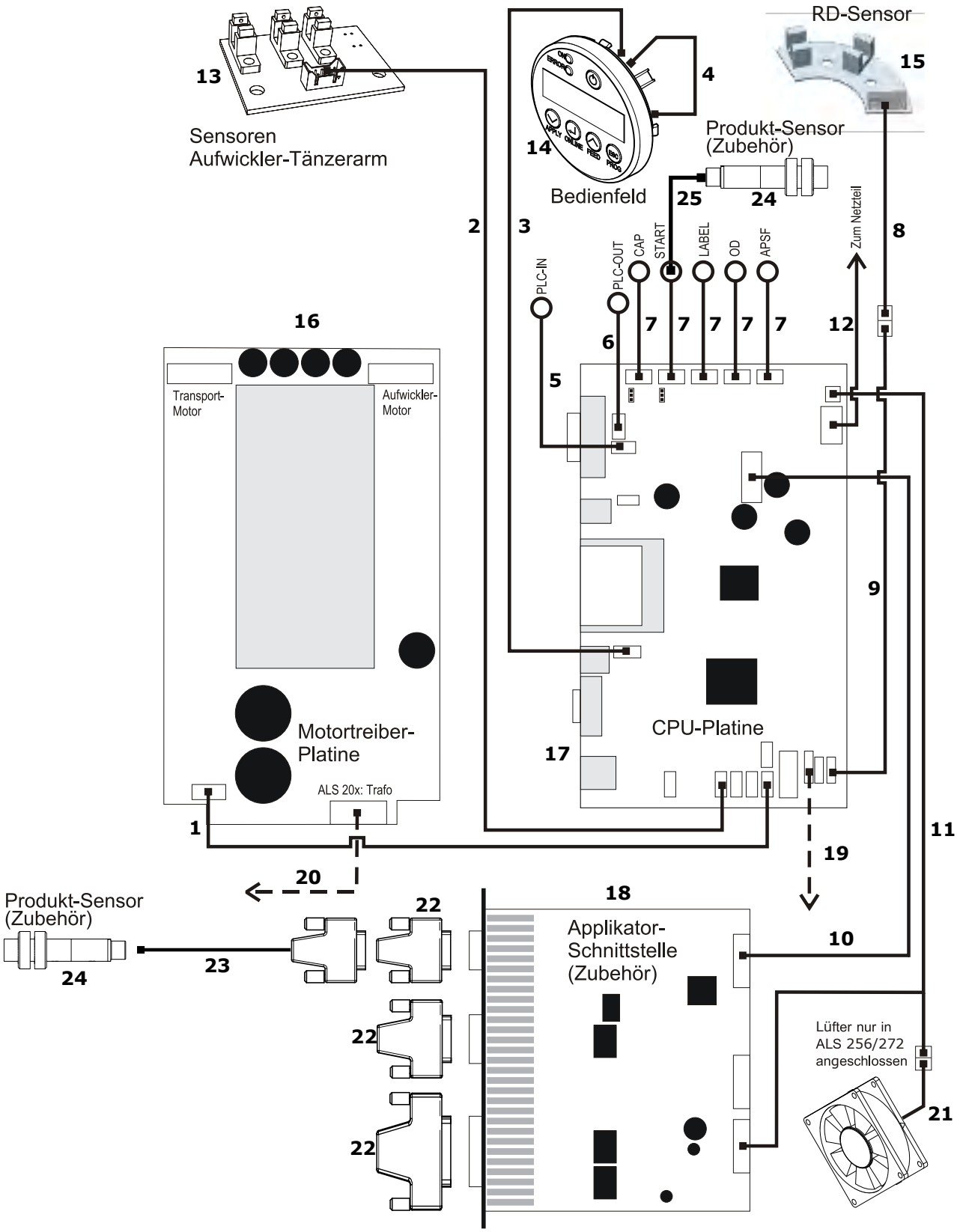

Pos	Bezeichnung	Artikelnr.	ET	EET	VT	Bemerkung
1	Motor-Datenkabel	A6803	X			
2	Kabel Tänzerarm Sensoren	A6804	X			
3	Bedienfeldkabel	A6801	X			
4	Kabel zu fünftem Bedienfeldknopf	A7620	X			
5	SPS Eingangskabel mit M12-Einbaustecker (8polig)	A7068	X			Stecker (männlich)
6	SPS Ausgangskabel mit M12-Einbaubuchse (8polig)	A7060	X			Buchse (weiblich)
7	Sensorkabel mit M12-Einbaubuchse (4polig)	A6727	X			
8	Abwickler-Sensor-Kabel	A7777	X			Für den Anschluss des Sensors werden beide Kabel benötigt.
9	Abwickler-Sensor-Kabel	A7778	X			
10	Datenkabel AI <--> CPU	A105075	X			
11	Versorgungskabel AI <--> CPU	A6805	X			
12	Versorgungskabel Netzteil <--> CPU	A6802	X			
13	Aufwickler-Sensor ZSB	A8132	X	X		
14	Bedienfeld ZSB	A6627	X	X		Siehe Kapitel „Bedienteil“ auf Seite 32
15	Abwickler-Sensorplatinen-Kit	A9721	X			Siehe Kapitel „Bremse“ auf Seite 30
16	Motortreiber	A7389	X	X		Siehe Kapitel „Rückseite ALS 20x“ auf Seite 10
17	CPU-Platine ZSB	A103782	X	X		Siehe Kapitel „Platinenhalter“ auf Seite 33
18	Applikator-Schnittstelle ZSB	A4455	X	X		
19	Kabel CPU-Platine <--> Netzteil	A8464	X			nur ALS 256/ALS 272
20	Kabel Motortreiber <--> Netzteil	A8463	X			nur ALS 256/ALS 272
21	Lüfter	A8734	X	X		nur ALS 256/ALS 272
22	Stecker-Kit für Applikator-Schnittstelle	A5069	X			
23	Anschlusskabel Produktsensor @ AI	N100136	X			Für PNP-Sensor; M12 fem. / SubD 15 (Zubehör)
		N100137	X			Für NPN-Sensor; M12 fem. / SubD 15 (Zubehör)
24	Produkt-Sensor	A7112	X			PNP; M12 male (Zubehör)
25	Anschlusskabel Produktsensor	A7127	X			Für PNP-Produkt-Sensor; M12 male/M12 fem. (Zubehör)

ANHANG

Inhalt Kleinteilekits

A8092

Anzahl	Teil
1	Passscheibe DIN 988 20 x 28 x 0,5
2	Innensechskant-Schraube ISO 4762 M5 x 20 A2
2	Madenschraube ISO 4029 M4 x 4
6	Passscheibe DIN 988 16 x 22 x 0,5
4	Sicherungsring DIN 6799 RA10 A2
2	Sicherungsring DIN 6799 RA08 A2
4	Sicherungsring DIN 6799 RA12 A2

A8107

Anzahl	Teil
5	Innensechskantschraube ISO4762 M6 x 25 A2
2	Innensechskantschraube DIN7991 M6 x 16 A2
2	Innensechskantschraube DIN912 M4 x 8 A2
2	Innensechskantschraube DIN912 M4 x 25 A2
1	Innensechskantschraube DIN912 M6 x 45 A2
2	Torxschraube DG 40 x 30
1	Stud ISO2338 5 x 16

A8116

Anzahl	Teil
3	Senkkopfschraube ISO 7046 M3 x 30 A2
6	Innensechskantschraube M4 x 8 V2A
1	Sicherungsring DIN 471 D15 x 1 A2
1	Passscheibe DIN 988 15 x 21 x 1 A2

A8119

Anzahl	Teil
2	Innensechskant-Schraube DIN 6912 M4 x 8 A2
1	Innensechskant-Schraube ISO 10642 M5 x 12 A2
1	Innensechskant-Schraube ISO 4762 M6 x 18 A2
1	Nutenstein ISO 2491 16 x 5 x 5
1	Sicherungsring DIN 6799 10 A2
1	Sicherungsring DIN 6799 12 A2

Anzahl	Teil
1	Passscheibe DIN 98816 x 22 x 0,5 A2
1	Scheibe ISO 7089/7090 6,4 A2

A8126

Anzahl	Teil
2	Innensechskant-Schraube ISO 4762 M3 x 6 A2
5	Innensechskant-Schraube ISO 4762 M3 x 10 A2
4	Innensechskant-Schraube ISO 4762 M3 x 20 A2
2	Innensechskant-Schraube ISO 4762 M4 x 8 A2
4	Innensechskant-Schraube ISO 4762 M4 x 22 A2
4	Innensechskant-Schraube ISO 4762 M5 x 16 A2
1	Innensechskant-Schraube ISO 4762 M10 x 25 A2
2	Senkschraube Kreuzschlitz DIN 965 M3 x 6 A2
4	Scheibe ISO 7089 3,2
1	Passscheibe DIN 988 20 x 28 x 1
1	Sicherungsring DIN 471 20
1	Selbstsichernde Mutter ISO 10511 M8 A2

A8751

Anzahl	Teil
4	Gerändelte Mutter M3
4	Innensechskant-Schraube ISO 4762 M3 x 20 A2
4	Innensechskant-Schraube ISO 4762 M4 x 14 A2
4	Selbstsichernde Mutter ISO 10511 M4 A2
8	Federscheibe DIN 127A 3 A2

A9718

Anzahl	Teil
3	Kreuzschlitz-Senkkopfschraube ISO 7046 M3 x 20 A2
3	Innensechskantschraube ISO 4762 M3 x 30 A2
1	Sicherungsring DIN 471 A15 x 1 A2
1	Passscheibe DIN 988 15 x 21 x 1 A2
1	Passscheibe DIN 988 6 x 12 x 1
12	Innensechskantschraube ISO 4762 M4 x 8 A2
1	Innensechskantschraube ISO 4762 M6 x 18
1	Scheibe ISO 7089/7090 6,4 A2
2	Senkkopfschraube DIN 7991 M4 x 12 A2

Anzahl	Teil
1	Senkkopfschraube DIN 7991 M5 x 12 A2
1	Passfeder DIN 6885 5 x 5 x 16

Telefon: +49-8165-925-0 | www.novexx.com

Novexx Solutions GmbH
Ohmstraße 3
85386 Eching