DRUCKSYSTEME
Janz & Raschke GmbH

Bedienungsanleitung / Handbuch / Datenblatt

Sie benötigen einen Reparaturservice für Ihren Etikettendrucker

oder suchen eine leicht zu bedienende Etikettensoftware?

Wir helfen Ihnen gerne weiter.

Ihr Partner für industrielle Kennzeichnungslösungen

Drucksysteme Janz & Raschke GmbH
Röntgenstraße 1
D-22335 Hamburg
Telefon +49(0)40 – 840 509 0
Telefax +49(0)40 – 840 509 29

kontakt@jrdrucksysteme.de
www.jrdrucksysteme.de

DRUCKSYSTEME
Janz & Raschke GmbH

Bedienungsanleitung / Handbuch / Datenblatt

Maßgeschneiderte Lösungen für den Etikettendruck und die Warenkennzeichnung

Seit unserer Gründung im Jahr 1997, sind wir erfolgreich als Partner namhafter Hersteller und als Systemintegrator im Bereich der industriellen Kennzeichnung tätig.

Unser Motto lautet:

So flexibel wie möglich und so maßgeschneidert wie nötig.

Ich stehe mit meinem Namen für eine persönliche und kompetente Beratung. Wir hören Ihnen zu und stellen mit Ihnen eine Lösung zusammen, die Ihren individuellen Anforderungen entspricht. Für Sie entwickeln unsere erfahrenen Techniker und Ingenieure neben Etikettiermaschinen, maßgeschneiderte Komplettlösungen inklusive Produkthandling, Automatisierungstechnik und Softwarelösung mit Anbindung an Ihr Warenwirtschaftssystem.

Ich freue mich von Ihnen zu hören.

Bis dahin grüßt Sie

Jörn Janz

Hier finden Sie Ihren Ansprechpartner:

http://www.jrdrucksysteme.de/kontakt/

Schnellinstallationsanleitung

Überblick über den Drucker

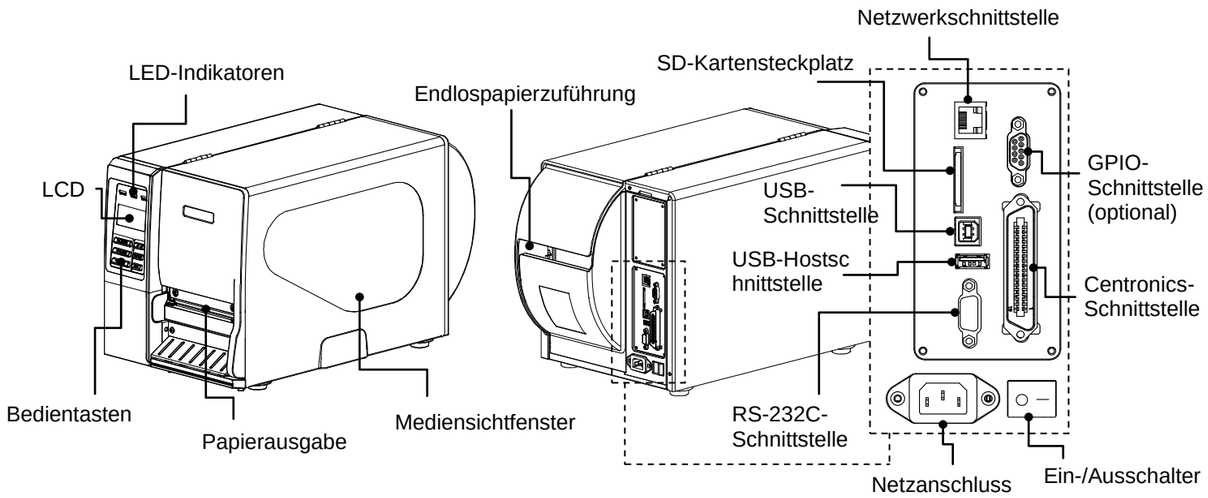

Hinweis: Die Abbildung der Schnittstelle dient ausschließlich der Veranschaulichung. Informationen zur Verfügbarkeit der Schnittstellen entnehmen Sie bitte den Produktspezifikationen.

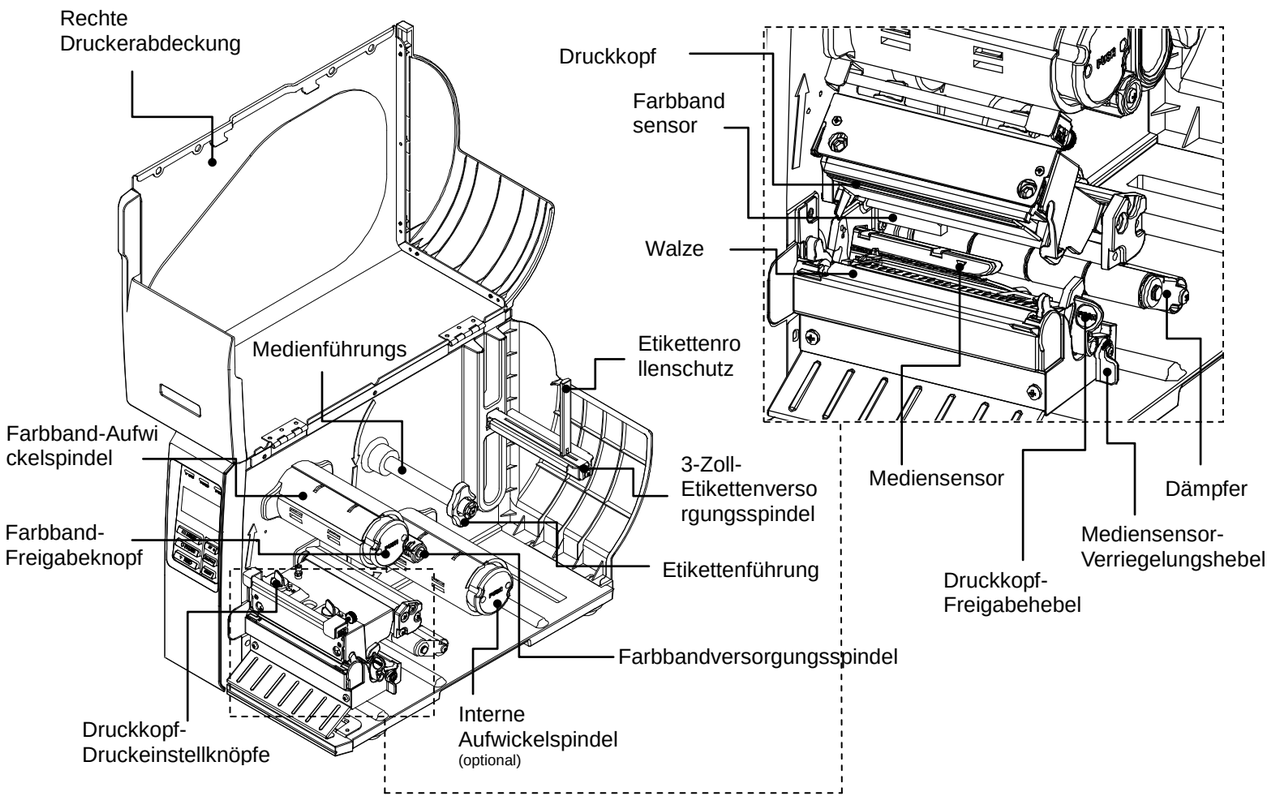

Farbband einlegen

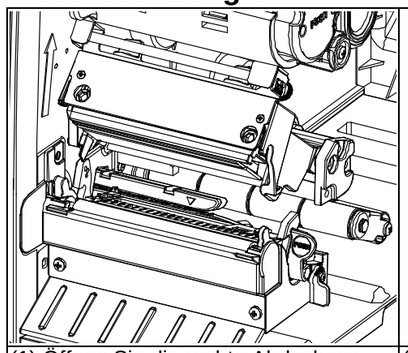

(1) Öffnen Sie die rechte Abdeckung des Druckers. Öffnen Sie den Druckkopfmechanismus durch Drücken des Druckkopf-Freigabehebels.

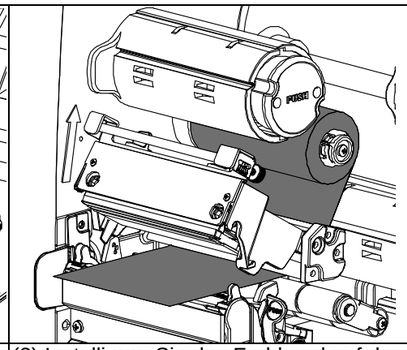

(2) Installieren Sie das Farbband auf der Farbbandversorgungsspindel. Führen Sie das Farbband durch den Farbbandsensorschlitz und dann durch den offenen Raum zwischen dem Druckkopf und der Walze ein.

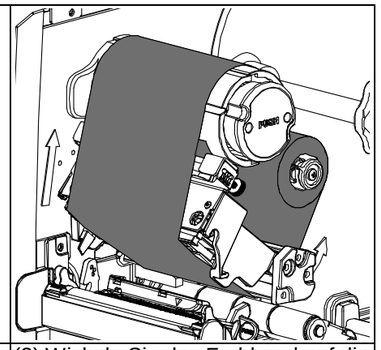

(3) Wickeln Sie das Farbband auf die Farbband-Aufwickelspindel. Halten Sie das Farbband flach und faltenfrei.

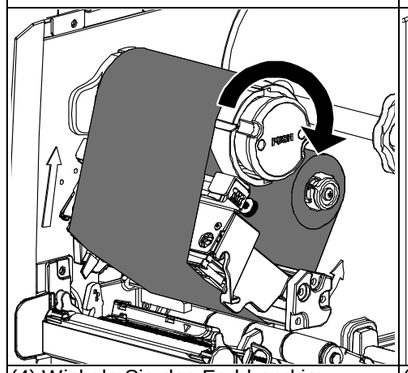

(4) Wickeln Sie das Farbband im Uhrzeigersinn 3- bis 5-mal um die Farbband-Aufwickelspindel, bis es gleichmäßig und ausreichend straff gezogen ist.

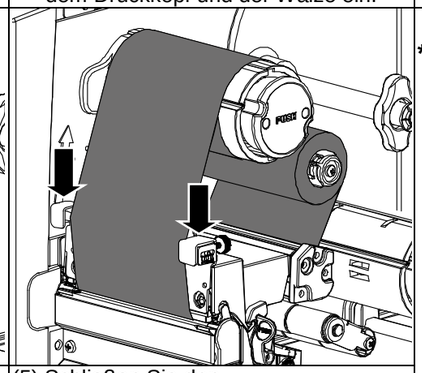

(5) Schließen Sie den Druckkopfmechanismus, indem Sie beide Seiten des Druckkopfmechanismus drücken. Stellen Sie sicher, dass die Riegel richtig eingerastet sind.

*** Ladepfad des Farbbands**

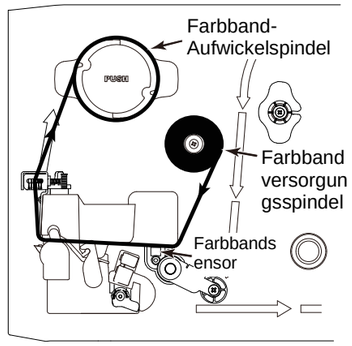

Entfernen des verbrauchten Farbbands

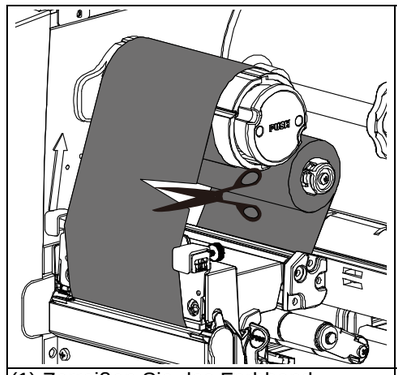

(1) Zerreißen Sie das Farbband zwischen der Farbband-Führungsplatte und der Farbband-Aufwickelspindel.

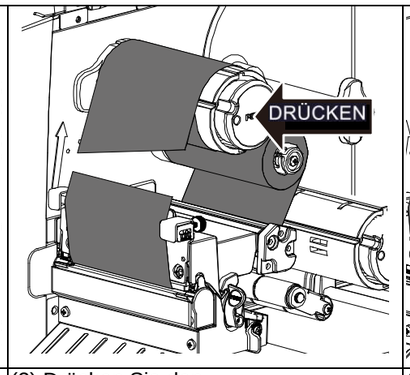

(2) Drücken Sie den Farbband-Freigabeknopf, um das Farbband auf der Farbband-Aufwickelspule freizugeben.

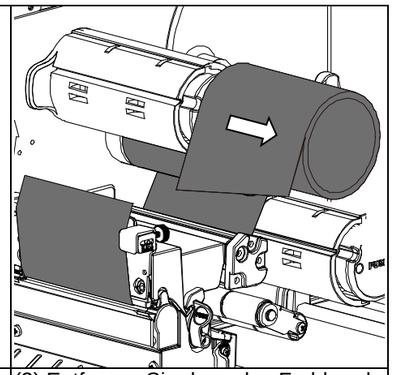

(3) Entfernen Sie dann das Farbband von der Farbband-Aufwickelspindel.

Medien einlegen

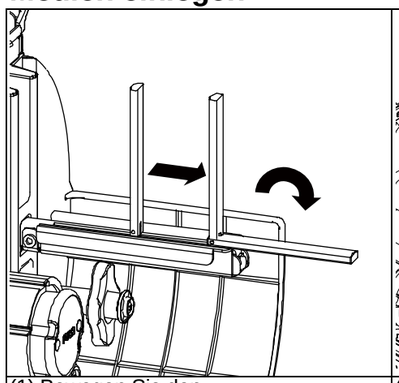

(1) Bewegen Sie den Etikettenrollenschutz waagerecht an das Ende der Etikettenspindel, und schließen Sie dann den Etikettenrollenschutz.

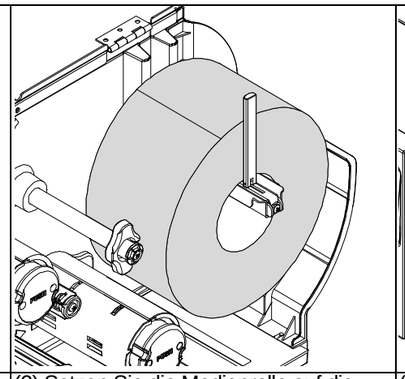

(2) Setzen Sie die Medienrolle auf die Etikettenversorgungsspindel. Klappen Sie den Etikettenrollenschutz nach oben. Bewegen Sie den Etikettenrollenschutz vorsichtig horizontal und passen die Position der Breite der Etikettenrolle an.

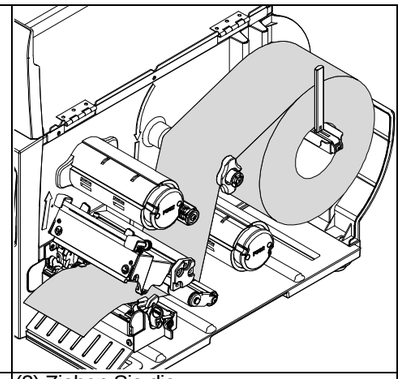

(3) Ziehen Sie die Etikettenrollen-Vorderkante nach vorne durch Medienführungsstange, Dämpfer und Mediensensor, und platzieren Sie die Etikettenführungskante auf die Schreibwalze.

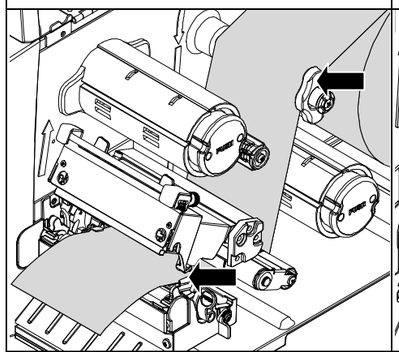

(4) Stellen Sie die Etikettenführungen auf die Etikettenbreite ein.

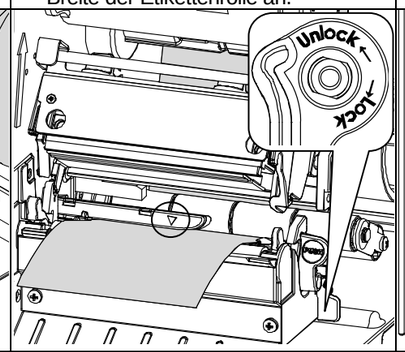

(5) Lösen Sie zum Anpassen der Position des Mediensensors den Mediensensor-Verriegelungshebel, verriegeln Sie den Mediensensor-Verriegelungshebel (siehe Hinweis weiter unten).

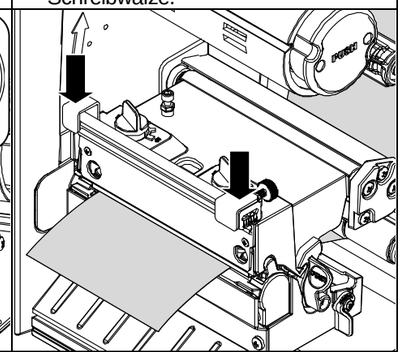

(6) Schließen Sie den Druckkopfmechanismus, indem Sie beide Seiten des Druckkopfmechanismus drücken. Stellen Sie sicher, dass die Riegel richtig eingerastet sind.

(7) Stellen Sie den Mediensensortyp über die Frontanzeige ein und kalibrieren den ausgewählten Sensor. (Siehe „Mediensensorkalibrierung“ im Kästchen rechts auf dieser Seite)

Hinweis: Kalibrieren Sie die Lücken-/Schwarzkennzeichnung-Sensoren beim Medienwechsel neu. Die Position des Sensors wird durch ein Dreieck ▽ am Sensorgehäuse gekennzeichnet. Bitte achten Sie darauf, dass sich die Lücke bzw. schwarze Markierung an der Position befindet, welche die Medienlücke/-schwarzkennzeichnung zur Erkennung durchläuft.

* Ladepfad des Mediums

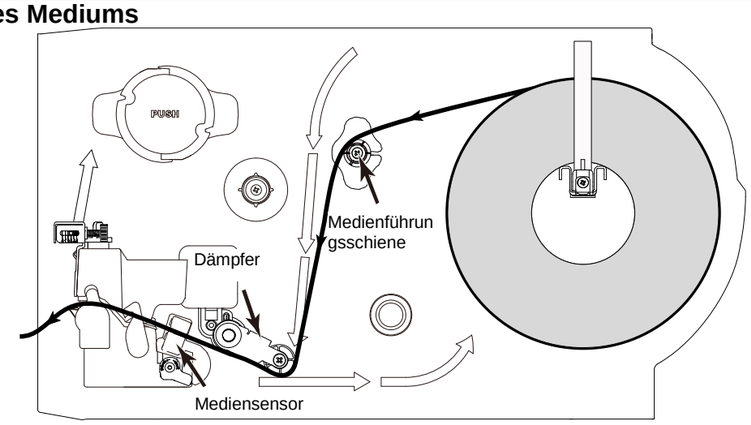

Bedienfeld

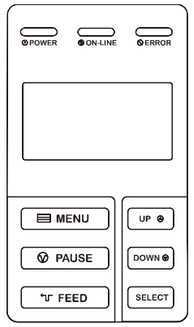

LED	Status	Anzeige
POWER (Betrieb)	Aus	Drucker ausgeschaltet
	Ein	Drucker eingeschaltet
ON-LINE (Online)	Ein	Der Drucker ist betriebsbereit
	Blinkt	Drucker angehalten
		Drucker lädt Daten herunter
ERROR (Fehler)	Aus	Der Drucker ist betriebsbereit
	Ein	Träger geöffnet oder Schnittfehler
	Blinkt	Kein Papier, Papierstau oder kein Farbband

Tasten	Funktion
FEED (Vorschub)	Ein Etikett fortschreiten
PAUSE (Pause)	Pause/Fortsetzung des Druckvorgangs
MENU (Menü)	1. Menü aufrufen 2. Menü verlassen oder Einstellung abbrechen und zum vorherigen Menü zurückkehren
SELECT (Wählen)	Eingeben/Wählen der Cursorposition
UP (Aufwärts)	Aufwärtsnavigation in der Menüliste
DOWN (Abwärts)	Abwärtsnavigation in der Menüliste

Mediensensorkalibrierung

Der Mediensensor sollte immer kalibriert werden, wenn das Etikettenmedium ausgetauscht wird bzw. nach der Initialisierung des Druckers.
Bitte befolgen Sie die nachstehenden Schritte zur Kalibrierung des Mediensensors.

Methode 1:
1. Stellen Sie sicher, dass das Medium wie oben beschrieben richtig eingelegt ist.
2. Drücken Sie zum Aufrufen des Hauptmenüs die Taste MENU.
3. Wählen Sie mit den Tasten UP und DOWN die Option „**Setup (Einstellungen)**“, drücken Sie zum Aufrufen dieser Option SELECT. Rufen Sie dann die Option „**Sensor**“ auf.
4. Beim Aufrufen dieser Option entspricht der Sensortyp auf der rechten Seite des „>“-Symbols der aktuellen Sensoreinstellung. Wählen Sie mit UP und DOWN den Sensortyp, drücken Sie zum Kalibrieren des Mediensensors SELECT.

Methode 2:
1. Stellen Sie sicher, dass das Medium wie oben beschrieben richtig eingelegt ist.
2. Schalten Sie den Drucker aus.
3. Halten Sie die Taste PAUSE gedrückt und schalten den Drucker ein.
4. Lassen Sie die Tasten erst los, wenn auf dem Drucker-LCD die Meldung „**(Kalibrierung...)**“ erscheint.

Druckerinitialisierung

Bei einer Druckerinitialisierung werden die werkseitigen Standardwerte der Druckereinstellungen wiederhergestellt. Bitte befolgen Sie die nachstehenden Schritte zum Initialisieren des Druckers.

Methode 1:
1. Drücken Sie zum Aufrufen des Hauptmenüs die Taste MENU.
2. Wählen Sie mit den Tasten UP und DOWN die Option „**Service (Wartung)**“, drücken Sie zum Aufrufen dieser Option SELECT.
3. Bewegen Sie den Cursor mit den Tasten UP und DOWN auf die Option „Initialization (Initialisierung)“ und drücken zum Zurücksetzen der Einstellungen auf die Standardwerte SELECT.

Methode 2:
1. Schalten Sie den Drucker aus.
2. Halten Sie die Tasten PAUSE und FEED gleichzeitig gedrückt; der Drucker schaltet sich ein.
3. Lassen Sie die Tasten erst los, wenn das Drucker-LCD die Meldung „**Initializing... (Initialisierung...)**“ anzeigt.

Drucker-Eigendiagnose

Der Eigendiagnose-Ausdruck dient der Überprüfung, ob ein Heizelement im Druckkopf beschädigt ist, sowie der Anzeige der aktuellen Druckerkonfiguration. Bitte befolgen Sie die nachstehenden Schritte zur Durchführung der Drucker-Eigendiagnose.

1. Installieren Sie Farbband und Etikettenmedium.
2. Drücken Sie zum Aufrufen des Hauptmenüs die Taste MENU.
3. Bewegen Sie den Cursor mit den Tasten UP und DOWN auf die Option „**Diagnostics (Diagnose)**“, drücken Sie zum Aufrufen dieser Option SELECT.
4. Bewegen Sie den Cursor mit den Tasten UP und DOWN auf die Option „**Print Config. (Konfiguration drucken)**“, drücken Sie zum Aufrufen dieser Option SELECT.

Hinweis: Das 10 cm (4 Zoll) breite Medium wird zum Drucken der Druckerkonfiguration benötigt.

*** Weitere Informationen und Merkmale dieses Druckers finden Sie in der Bedienungsanleitung, die auf der CD enthalten ist.**

P/N : 39-0470004-00LF