DRUCKSYSTEME
Janz & Raschke GmbH

Bedienungsanleitung / Handbuch / Datenblatt

Sie benötigen einen Reparaturservice für Ihren Etikettendrucker

oder suchen eine leicht zu bedienende Etikettensoftware?

Wir helfen Ihnen gerne weiter.

Ihr Partner für industrielle Kennzeichnungslösungen

Drucksysteme Janz & Raschke GmbH
Röntgenstraße 1
D-22335 Hamburg
Telefon +49(0)40 – 840 509 0
Telefax +49(0)40 – 840 509 29

kontakt@jrdrucksysteme.de
www.jrdrucksysteme.de

DRUCKSYSTEME
Janz & Raschke GmbH

Bedienungsanleitung / Handbuch / Datenblatt

Maßgeschneiderte Lösungen für den Etikettendruck und die Warenkennzeichnung

Seit unserer Gründung im Jahr 1997, sind wir erfolgreich als Partner namhafter Hersteller und als Systemintegrator im Bereich der industriellen Kennzeichnung tätig.

Unser Motto lautet:

So flexibel wie möglich und so maßgeschneidert wie nötig.

Ich stehe mit meinem Namen für eine persönliche und kompetente Beratung. Wir hören Ihnen zu und stellen mit Ihnen eine Lösung zusammen, die Ihren individuellen Anforderungen entspricht. Für Sie entwickeln unsere erfahrenen Techniker und Ingenieure neben Etikettiermaschinen, maßgeschneiderte Komplettlösungen inklusive Produkthandling, Automatisierungstechnik und Softwarelösung mit Anbindung an Ihr Warenwirtschaftssystem.

Ich freue mich von Ihnen zu hören.

Bis dahin grüßt Sie

Jörn Janz

Hier finden Sie Ihren Ansprechpartner:

http://www.jrdrucksysteme.de/kontakt/

Schnellinstallationsanleitung

Überblick über den Drucker

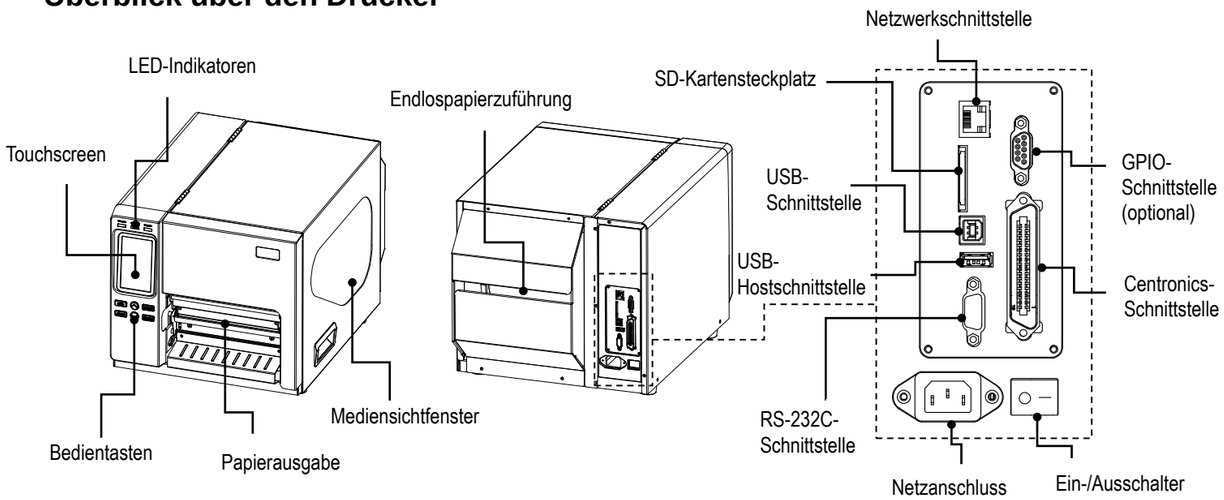

Hinweis:

Die Abbildung der Schnittstelle dient ausschließlich der Veranschaulichung. Informationen zur Verfügbarkeit der Schnittstellen entnehmen Sie bitte den Produktspezifikationen.

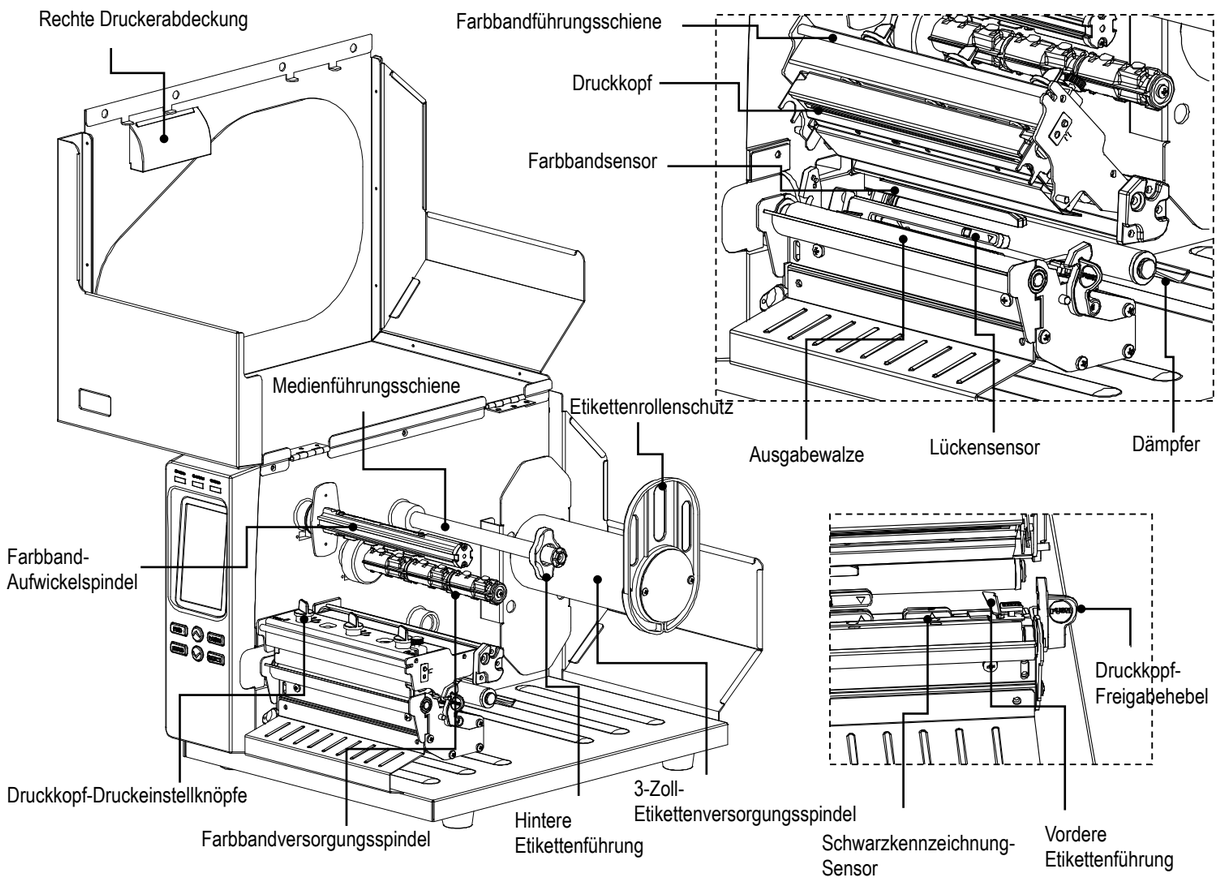

Farbband einlegen

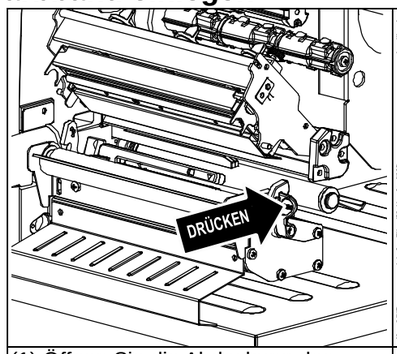

(1) Öffnen Sie die Abdeckung des Druckers. Öffnen Sie den Druckkopfmechanismus durch Drücken des Druckkopf-Freigabehebels.

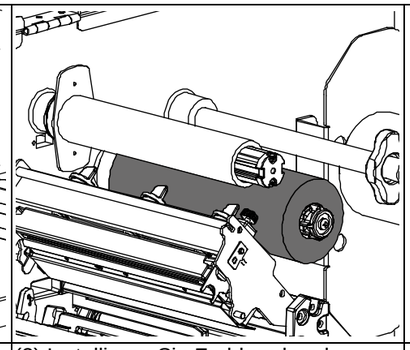

(2) Installieren Sie Farbband und Aufwickelwalze auf der Farbbandversorgungsspindel und der Farbband-Aufwickelspindel.

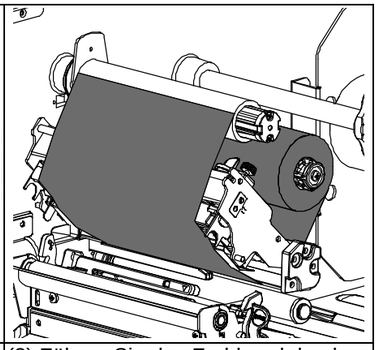

(3) Führen Sie das Farbband durch den Farbbandsensorschlitz und den Druckkopf. Befestigen Sie das Farbband mit einem Stückchen Klebeband an der Aufwickelwalze; halten Sie es flach und faltenfrei.

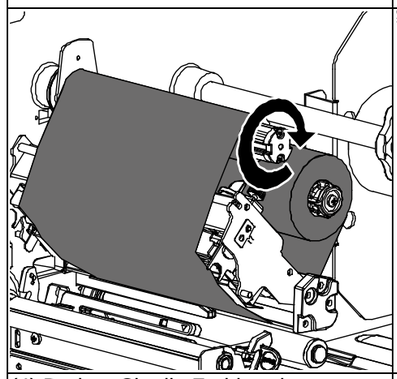

(4) Drehen Sie die Farbband-Aufwickelspindel kraftvoll 3- bis 5-mal im Uhrzeigersinn, bis das Farbband glatt gezogen, richtig gespannt und faltenfrei ist.

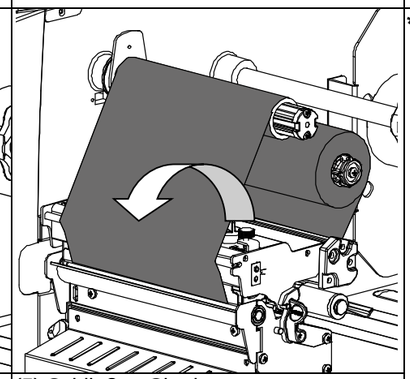

(5) Schließen Sie den Druckkopfmechanismus; achten Sie darauf, dass die Riegel richtig greifen.

*** Ladepfad des Farbbands**

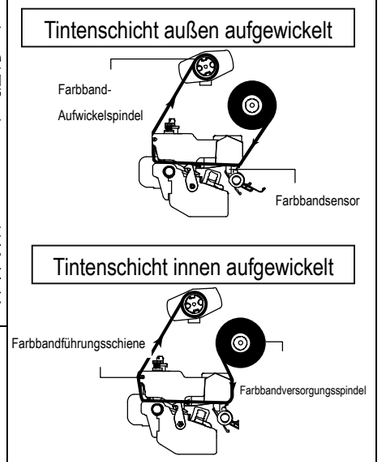

Farbband ersetzen

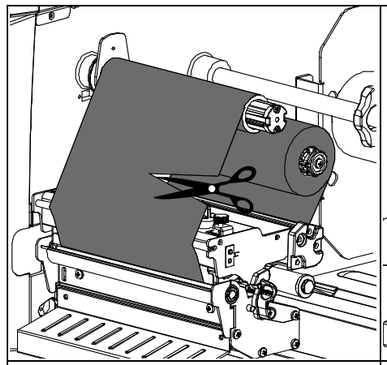

(1) Trennen Sie das Farbband zwischen der Farbbandführungsschiene und der Farbband-Aufwickelspindel.

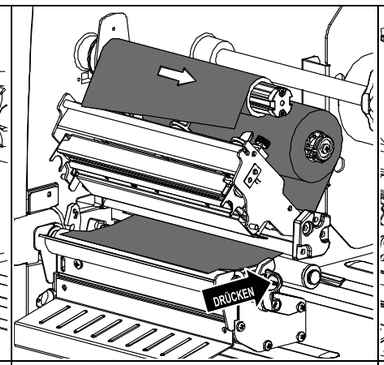

(2) Drücken Sie den Druckkopf-Freigabehebel zum Öffnen des Druckkopfmechanismus. Schieben Sie das verbrauchte Farbband von der Farbband-Aufwickelspindel an.

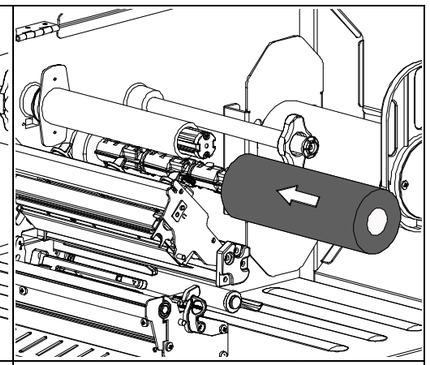

(3) Installieren Sie das neue Farbband und die Aufwickelwalze auf der Farbbandversorgungsspindel und der Farbband-Aufwickelspindel.

Medien einlegen

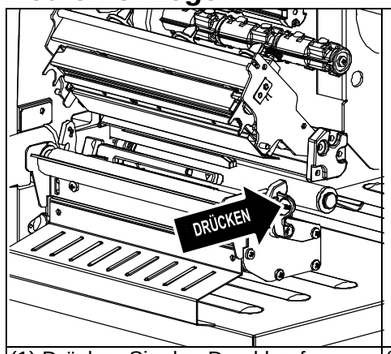

(1) Drücken Sie den Druckkopf-Freigabehebel zum Öffnen des Druckkopfmechanismus.

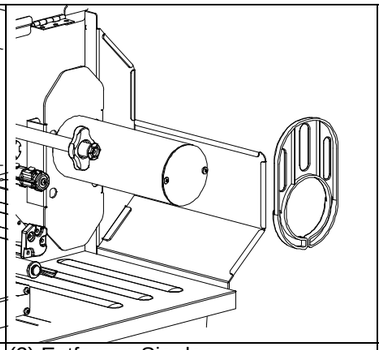

(2) Entfernen Sie den Etikettenrollenschutz.

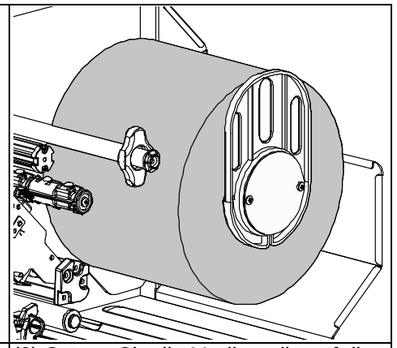

(3) Setzen Sie die Medienrolle auf die Etikettenversorgungsspindel. Bringen Sie den Etikettenrollenschutz wieder an.

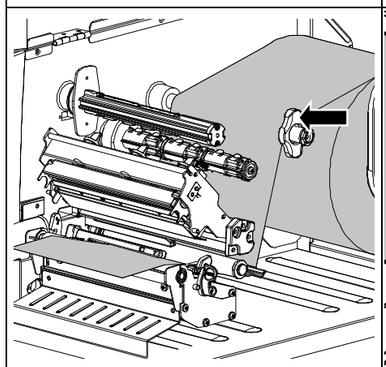

(4) Ziehen Sie die Etikettenrollen-Vorderkante nach vorne durch die Medienführungsschiene vorbei am Mediensensor; platzieren Sie die Vorderkante auf der Druckwalze. Stellen Sie die hintere Etikettenführung auf die Etikettenbreite ein.

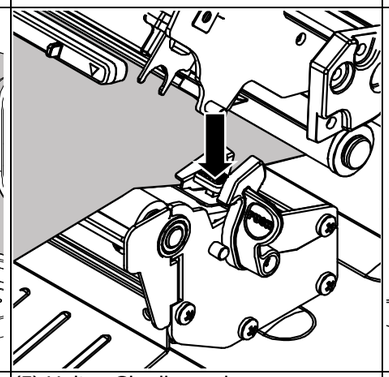

(5) Halten Sie die vordere Etikettenführung gedrückt und passen Sie sie an die Etikettenbreite an.

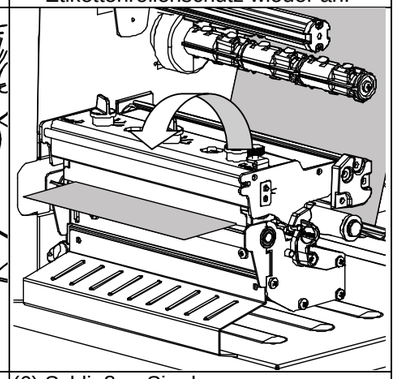

(6) Schließen Sie den Druckkopfmechanismus; achten Sie darauf, dass die Riegel richtig greifen.

*** Ladepfad des Mediums**

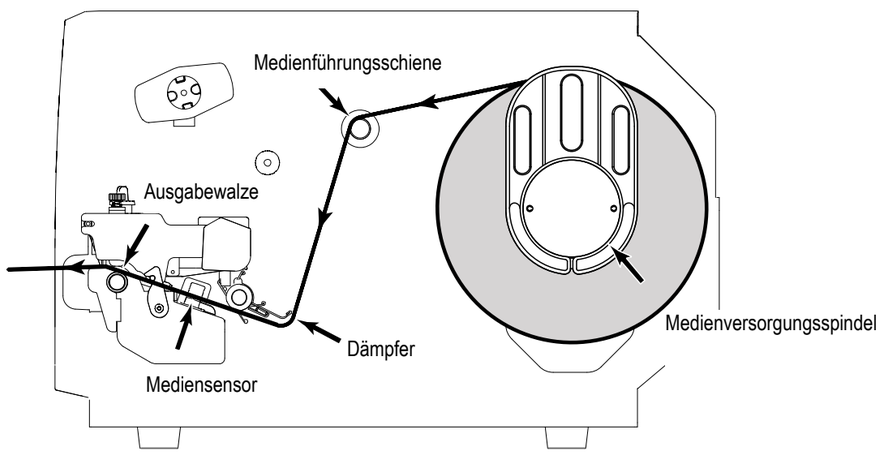

(7) Stellen Sie den Mediensensortyp über die Frontanzeige ein und kalibrieren den ausgewählten Sensor. (Siehe „Mediensensorkalibrierung“ auf der gegenüberliegenden Seite.)
Hinweis: Kalibrieren Sie die Lücken-/Schwarzkennzeichnung-Sensoren beim Medienwechsel neu.

Bedienfeld

LED	Status	Anzeige
POWER (Betrieb)	Aus	Drucker ausgeschaltet
	Ein	Drucker eingeschaltet
ON-LINE	Ein	Der Drucker ist betriebsbereit
	Blinkt	Drucker angehalten
		Drucker lädt Daten herunter
ERROR (Fehler)	Aus	Der Drucker ist betriebsbereit
	Ein	Träger geöffnet oder Schnittfehler
	Blinkt	Kein Papier, Papierstau oder kein Farbband

Tasten	Funktion
FEED (Vorschub)	Ein Etikett fortschreiten
PAUSE	Pause/Fortsetzung des Druckvorgangs
MENU (Menü)	1. Menü aufrufen 2. Menü verlassen oder Einstellung abbrechen und zum vorherigen Menü zurückkehren
SELECT (Wählen)	Eingeben/Wählen der Cursorposition
UP (Aufwärts)	Aufwärtsnavigation in der Menüliste
DOWN (Abwärts)	Abwärtsnavigation in der Menüliste

Mediensensorkalibrierung

Der Mediensensor sollte immer kalibriert werden, wenn das Etikettenmedium ausgetauscht wird bzw. nach der Initialisierung des Druckers. Bitte befolgen Sie die nachstehenden Schritte zur Kalibrierung des Mediensensors.

Methode 1 : (mittels Tasten)
1. Stellen Sie sicher, dass das Medium wie oben beschrieben richtig eingelegt ist.
2. Drücken Sie die „MENU“ (Menü)-Taste und zum Aufrufen des Hauptmenüs die „SELECT“ (Wählen)-Taste.
3. Wählen Sie mit der „DOWN“ (Abwärts)- Taste die Option „Sensor“; drücken Sie zum Aufrufen dieser Option die „SELECT“ (Wählen)-Taste.
4. Wählen Sie das Element „Auto Calibration“ (Auto-Kalibrierung), drücken Sie dann zum Aufrufen dieser Option die „SELECT“ (Wählen)-Taste .
5. Wählen Sie mit der „UP“ (Aufwärts)- / „DOWN“ (Abwärts)-Taste den Medientyp und drücken Sie zum automatischen Kalibrieren des ausgewählten Mediensensors „SELECT“ (Wählen).

Methode 2 : (mittels Touchscreen)
1. Stellen Sie sicher, dass das Medium wie oben beschrieben richtig eingelegt ist.
2. Tippen Sie zum Aufrufen dieser Option auf das „Calibration“ (Kalibrierung) -Symbol , und tippen Sie zum automatischen Kalibrieren des ausgewählten Mediensensors auf den Medientyp.

Druckerinitialisierung

Bei einer Druckerinitialisierung werden die werkseitigen Standardwerte der Druckereinstellungen wiederhergestellt. Bitte befolgen Sie die nachstehenden Schritte zum Initialisieren des Druckers.

Methode 1 : (mittels Tasten)
1. Drücken Sie die „MENU“ (Menü)-Taste und zum Aufrufen des Hauptmenüs die „SELECT“ (Wählen)-Taste.
2. Wählen Sie mit der „DOWN“ (Abwärts)- Taste die Option „Service“ (Wartung); drücken Sie zum Aufrufen dieser Option die „SELECT“ (Wählen)-Taste.
3. Wählen Sie das Element „Initialization“ (Initialisierung) und drücken Sie die „SELECT“ (Wählen)-Taste.
4. Wählen Sie das Element „Yes“ (Ja) und drücken Sie zum Rücksetzen der Druckereinstellungen auf die Standards die „SELECT“ (Wählen)-Taste.

Methode 2 : (mittels Touchscreen)
1. Tippen Sie zum Aufrufen des Hauptmenüs auf das „Menu“ (Menü) -Symbol; tippen Sie zum Aufrufen der nächsten Seite auf das Symbol „→“.
2. Tippen Sie zum Aufrufen dieser Einstellungsliste auf das „Service“ (Wartung) -Symbol, tippen Sie dann auf „Initialization“ (Initialisierung).
3. Tippen Sie zum Rücksetzen der Druckereinstellungen auf die Standardparameter auf das Element „Yes“ (Ja).

Drucker-Eigendiagnose

Der Eigendiagnose-Ausdruck dient der Überprüfung, ob ein Heizelement im Druckkopf beschädigt ist, sowie der Anzeige der aktuellen Druckerkonfiguration. Bitte befolgen Sie die nachstehenden Schritte zur Durchführung der Drucker-Eigendiagnose.

Methode 1 : (mittels Tasten)
1. Stellen Sie sicher, dass das Medium wie oben beschrieben richtig eingelegt ist.
2. Drücken Sie die „MENU“ (Menü)-Taste und zum Aufrufen des Hauptmenüs die „SELECT“ (Wählen)-Taste.
3. Wählen Sie mit der „DOWN“ (Abwärts)-Taste die Option „Diagnostic“ (Diagnose); drücken Sie zum Aufrufen der Einstellungsliste dieser Option die„SELECT“ (Wählen)-Taste.
4. Wählen Sie das Element „Print Config. “ (Konfiguration drucken), drücken Sie zum Ausdrucken der Eigendiagnose-Seite „SELECT“ (Wählen).

Methode 2 : (mittels Touchscreen)
1. Stellen Sie sicher, dass das Medium wie oben beschrieben richtig eingelegt ist.
2. Tippen Sie zum Aufrufen des Hauptmenüs auf das „Menu“ (Menü) -Symbol; tippen Sie zum Aufrufen der nächsten Seite auf das Symbol „→“.
3. Tippen Sie zum Aufrufen der Einstellungsliste auf das „Diagnostic“ (Diagnose)-Symbol; tippen Sie zum Ausdrucken der Eigendiagnose-Seite auf die Option „Print Config. “ (Druckerkonfiguration).

*** Weitere Informationen und Merkmale dieses Druckers finden Sie in der Bedienungsanleitung auf der CD.**
*** Spezifikationen, Zubehör, Teile und Programme können ohne Ankündigung geändert werden.**

P/N : 39-0410011-10LF